LIGHTLIFT 20.10

PERFORMANCE IIIS

Hinowa®

230 kg

MAX.KORFLAST

230 KG NUTTIG DRAAGVERMOGEN OVER DE GEHELE WERKZONE

GROOT WERKBEREIK: 20 METER HOOGTE EN 10 METER CONSTANTE VLUCHT LANGS DE MUUR

BREED GAMMA BESCHIKBARE MOTORISERINGEN

HOGE SNELHEID EN PRECISIE VAN DE BEWEGINGEN

LIGHTLIFT 20.10

PERFORMANCE IIIS

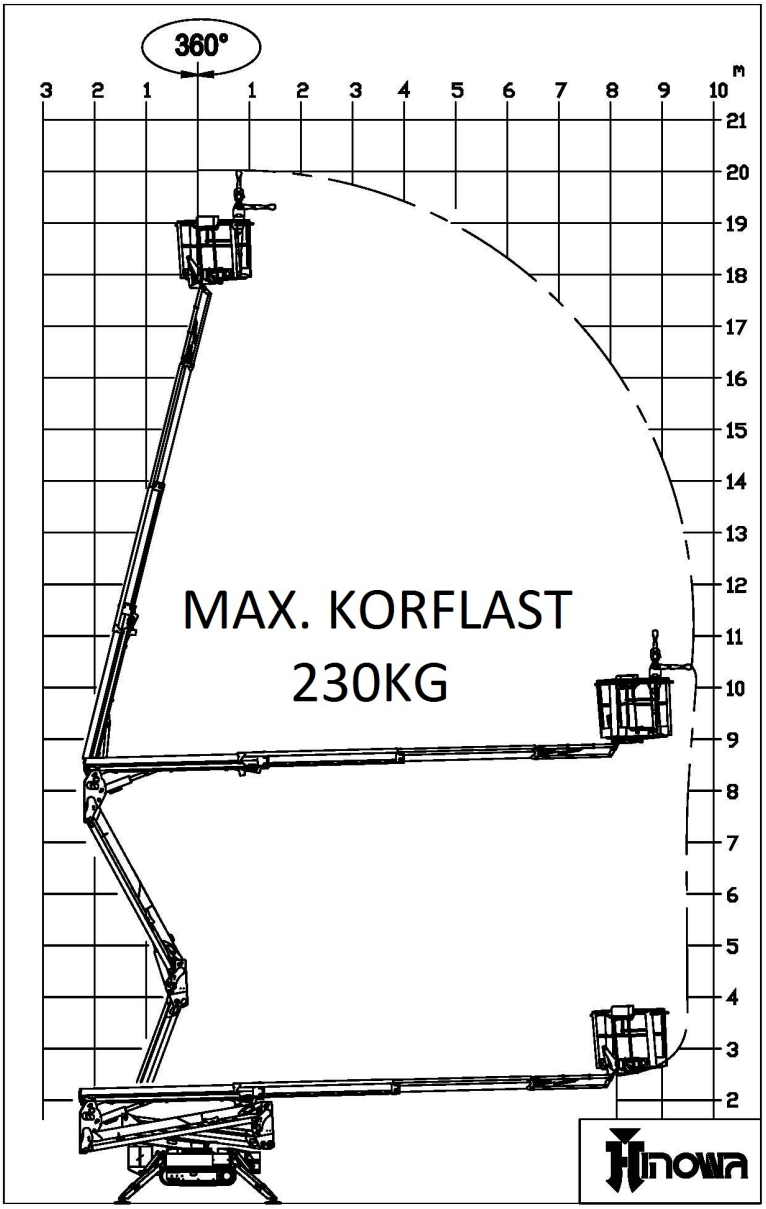

MAX.KORFLAST
230KG

20,00 m

9,70 m

5,01 m

4,50 m

2,00 m

1335x690xh.1100 mm

2880 KG
MET HONDAMOTOR

- Honda iGX440-12,7CV 3600 rpm
- Perkins 402.05-10,2CV 3600 rpm

2,2kw-230V-50Hz
(110 optional)
1500rpm

795 /1095 mm

LITHIUM ION

ELEKTRAMOTOR
OP LITHIUM BATTERIJEN
90AH/70V

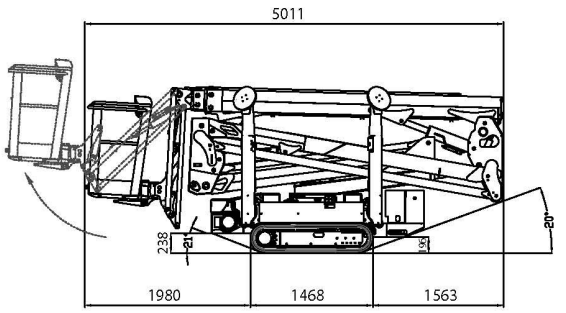

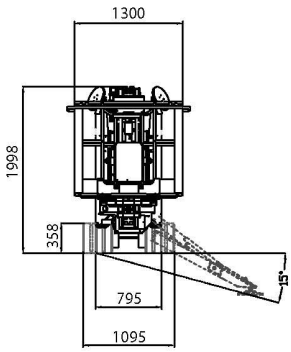

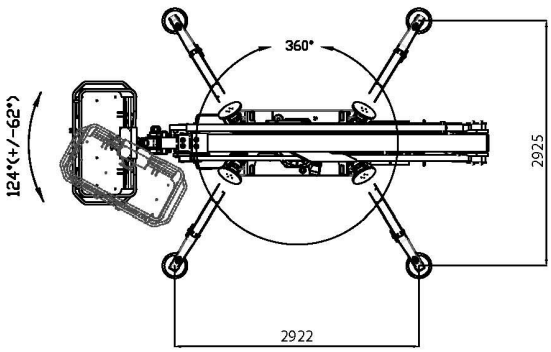

HINOWA SPA
Via Fontana • 37054 NOGARA • Verona • Italy
Tel. +39 0442 539100 • Fax +39 0442 539075
info@hinowa.com
www.hinowa.com