Onderdeelnr.
501055100002
Versie: A
Juni 2020

Bedieningshandleiding

GTJZ0612E/0612E/2146E

GTJZ0812E/0812E/2746E

GTJZ1012E/1012E/3346E

GTJZ1212E/1212E/4047E

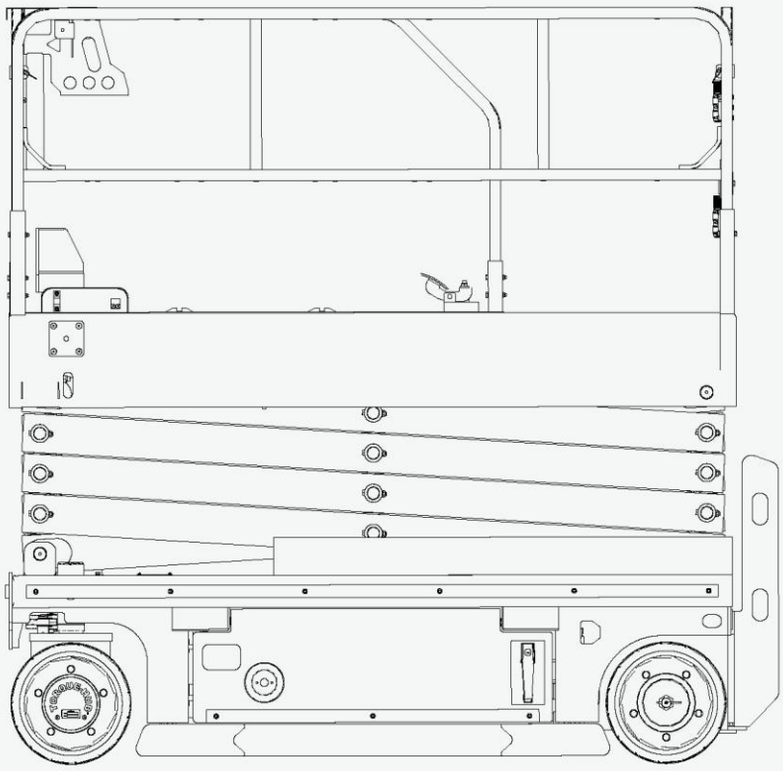

CE ANSI AS/NZS SA EAC GB KCs

SINOBOOM

⚠ WAARSCHUWING

Het bedienen, herstellen en onderhouden van dit voertuig of deze uitrusting kan u blootstellen aan chemicaliën, waaronder motoruitlaatgassen, koolmonoxide, ftalaten en lood. De staat Californië weet dat ze kanker, geboorteafwijkingen of andere schade aan de voortplanting veroorzaken. Om blootstelling tot een minimum te beperken, dient u te voorkomen dat u uitlaatgassen inademt. U mag u de motor alleen stationair laten draaien wanneer dat nodig is. U dient uw voertuig of uitrusting in een goed geventileerde ruimte te onderhouden en u dient handschoenen te dragen of uw handen regelmatig te wassen wanneer u onderhoudswerkzaamheden uitvoert. Voor meer informatie gaat u naar: www.P65warnings.ca.gov.

Revisiegeschiedenis van de handleiding:

REV	DATUM	BESCHRIJVING	OPMERKING
A	Juni 2020	Oorspronkelijke uitgave van de handleiding	

Neem contact met ons op:

Website : www.sinoboom.com
E-mail : info@sinoboom.com

Service tel : 0086-400-608-1289

Verkoop tel : 0086-400-601-5828

Fax : 0086-731-87116516-16

Adres : Nr. 128, East Jinzhou Avenue, Ningxiang High-tech Industrial Park, Changsha, Hunan, China

Postcode : 410600

Copyright © Hunan Sinoboom Intelligent Equipment Co, Ltd. Alle rechten voorbehouden

Het uiteindelijke interpretatierecht van deze handleiding behoort toe aan Hunan Sinoboom Intelligent Equipment Co., Ltd.

TOEPASSING

Gebruik de volgende tabel om het specifieke serienummer te identificeren van de modellen die in deze handleiding zijn opgenomen. Controleer het model van uw machine voordat u de handleiding raadpleegt. Gebruik vervolgens de juiste handleiding in overeenstemming met het serienummer van het model. Raadpleeg het naamplaatje op uw machine om het model en serienummer te identificeren. (Zie ***10 Inspectie van stickers/typeplaatjes, pagina 10-1*** van de *Bedieningshandleiding* voor meer informatie.)

MODELLEN	Handelsidentificatie		SERIALNR.
	Metrisch	Imperiaal	
GTJZ0612E	GTJZ0612E	2146E	Van 0105100101 tot heden
GTJZ0812E	GTJZ0812E	2746E	Van 0105200101 tot heden
GTJZ1012E	GTJZ1012E	3346E	Van 0104800133 tot heden
GTJZ1212E	GTJZ1212E	4047E	Van 0104900113 tot heden

OPMERKING:

- Het productmodel wordt toegepast op de naambordjes van het product voor producten te onderscheiden met verschillende hoofdparameters.
- De handelsidentificatie van producten wordt toegepast in marketing- en machinestickers voor producten te onderscheiden met verschillende hoofdparameters, en kan worden ingedeeld in het metrische en het imperiale type: Het metrische type van handelsidentificatie is van toepassing op machines voor landen/regio's die het metrische stelsel gebruiken of zoals speciaal door klanten wordt vereist; het imperiale type van handelsidentificatie is van toepassing op machines voor landen/regio's die het imperiale stelsel gebruiken of zoals speciaal door klanten wordt vereist.

Deze pagina is opzettelijk blanco gelaten

VERKLARINGEN

Hunan Sinoboom Intelligent Equipment Co, Ltd. (Hierna Sinoboom genoemd) zal de recentste informatie van de producthandleiding zo spoedig mogelijk aan de website www.sinoboom.com uploaden. Wegens voortdurende productverbetering kan de informatie in deze handleiding echter zonder voorafgaande kennisgeving worden gewijzigd.

Deze handleiding bevat de basisinformatie over de onderdelen van één of meer producten. Gebruik deze handleiding daarom naar eigen behoefte. Als u problemen in de handleiding ontdekt of suggesties voor verbetering heeft, voel u dan vrij om uw feedback met Sinoboom te delen. We zullen deze problemen dan zo snel mogelijk oplossen.

U kunt de *bedieningshandleiding*, de *onderhoudshandleiding* en de *onderdelenhandleiding* van de producten die u nodig heeft online raadplegen en downloaden op www.sinoboom.com.

Hunan Sinoboom Intelligent Equipment Co, Ltd. behoudt het recht van definitieve interpretatie van de handleiding.

Deze pagina is opzettelijk blanco gelaten

INHOUDSOPGAVE

Introductie iii

1 Prestatieparameters 1-1

2 Machineonderdelen 2-1

3 Veiligheid 3-1

Veiligheidsdefinities 3-1
Ongevallen melden 3-1
Gevaren voor elektrocutie 3-1
Kantelgevaren en nominale belasting 3-2
Gevaren in de werkomgeving 3-4
Gevaren door onveilige bediening ... 3-5
Valgevaren..... 3-6
Gevaren voor aanrijding..... 3-7
Gevaren voor verplettering..... 3-8
Gevaren voor explosie en brand 3-8
Gevaren door beschadigde machine 3-8
Gevaar voor lichamelijk letsel 3-8
Accugevaren..... 3-9
De accu opladen 3-9
Hanteren van de accu 3-9
Voorschriften voor lassen en polijsten 3-9
Na gebruik van de machine 3-10

5 Inspectie van de werkplek 4-1

6 Inspectie voor bediening 5-1

Tips voor het uitvoeren van een inspectie voor bediening 5-1
Uitvoeren van een inspectie voor bediening
Inspectie..... 5-1
Onderdelen inspecteren 5-2
Inspecteren van de volledige machine 5-2
Inspecteren van het hydraulische olieniveau 5-2
Accu inspecteren 5-2

7 Functietest voorafgaand aan gebruik.. 6-1

Voorbereiden van een functietest voor bediening 6-1
De grondcontroller testen 6-1
Werking van de grondcontroller testen 6-2
Werking van de noodstop testen .. 6-2
De hef- en daalfunctie testen 6-2
De platformcontroller testen 6-2
De platformcontroller testen 6-3
Werking van de noodstop testen .. 6-3
De claxon testen 6-3
Werking van de inschakeltoets testen . 6-3
De hef- en daalfunctie testen 6-4
De stuurfunctie testen..... 6-4
De rij- en remfunctie testen 6-4
De rijsnelheid testen 6-4
De nooddaalfunctie testen 6-5
Testen van de kantelbeveiligingsfunctie . 6-5
De kuilbeveiliging testen 6-6
Het weegsysteem testen (optioneel) 6-6

8 Bediening van de machine 7-1

Gebruik van de noodstopfunctie..... 7-1
Gebruik van de nooddaalfunctie..... 7-1
Gebruik van de noodsleepfunctie..... 7-1
Bediening op de grond 7-2
Bediening op het platform 7-2

Bediening met de platformcontroller op de grond 7-4
Rijden op een helling 7-4
Gebruik van de accuniveau-indicator 7-4
De accu opladen 7-5
De accucurve van de lader wijzigen 7-6
De instelmethode van de binnen-/buitenmodus 7-6

9 De machine vervoeren en optillen 8-1

De machine heffen met een vorkheftruck 8-1
De machine optillen met een kraan . 8-2
De machine transporteren 8-2

10 Onderhoud 9-1

Uitvoeren van een inspectie voor levering 9-1
Een onderhoudsschema volgen 9-2
Invullen van een reparatie- en inspectierapport 9- 2

11 Stickers/naamplaatjes inspecteren 10-1

GTJZ0612E&0812E&1012-E&1212E Stickers/Typeplaatsjes (ANSI) 10-2
GTJZ0612E&0812E&1012-E&1212E Stickers/Typeplaatjes (AS) 10-5
GTJZ0612E&0812E&1012-E&1212E Stickers/Typeplaatjes (CE) 10-8
GTJZ0612E&0812E&1012-E&1212E Stickers/Typeplaatjes(JP) 10-11
GTJZ0612E&0812E&1012-E&1212E Stickers/Typeplaatjes(KCS) 10-14
GTJZ0612E&0812E&1012-E&1212E Stickers/Typeplaatjes (CE-PL) ...10-17
GTJZ0612E&0812E&1012-E&1212E Stickers/Typeplaatsjes (CSA) 10-20

Appendix 1: Symbolen en beschrijvingen.....A-1

Appendix 2: Voorbereiden van het werkrapport voor levering A-5

Appendix 3: Reparatie- en inspectierapport..... A-7

INTRODUCTIE

Bedankt voor het kiezen en gebruiken van de machines van Hunan Sinoboom Intelligent Equipment Co., Ltd. Lees, begrijp en raak steeds vertrouwd met de gebruiksvereisten van de machine en de bijbehorende veiligheidsprocedures alvorens de machine in werking te stellen, te onderhouden en te herstellen. Het gebruik van de machine zonder vertrouwd te zijn met de specifieke gebruiksvereisten en de veiligheidsprocedures houdt ernstige risico's in. Bedieners die de veiligheidsvoorschriften in acht nemen en de machine zorgvuldig en efficiënt bedienen, kunnen persoonlijk letsel, verlies van eigendommen en ongevallen voorkomen.

Gebruik deze machine alleen voor het vervoer van gereedschap naar werklocaties en voor het uitvoeren van werkzaamheden op het werkplatform. De bedieners moeten bekwaam zijn en een opleiding volgen om de machine zorgvuldig te gebruiken en de veiligheidsprocedures te volgen. Alleen opgeleid en bevoegd personeel mag de machine bedienen.

Deze handleiding is een leidraad voor de bediener bij de bediening en het gebruik van de machine. De bediener is verantwoordelijk voor het lezen, begrijpen en toepassen van de bedienings- en veiligheidsprocedures in deze handleiding en voor het opvolgen van de instructies van de fabrikant alvorens met de werkzaamheden te beginnen. Lees, begrijp en volg alle veiligheidsvoorschriften en bedieningsinstructies. De bediener moet ook rekening houden met het gebruik en de beperkingen van de machine en de omstandigheden op de werkplek alvorens deze machine te gebruiken. Het strikt opvolgen van alle veiligheidsvoorschriften in deze handleiding is van cruciaal belang.

Beschouw deze handleiding als een onderdeel van de machine, samen met de *onderhoudshandleiding* en de *onderdelenhandleiding*. Bewaar de handleidingen altijd samen met de machine. De eigenaar of beheerder van de machine moet alle door de fabrikant van de machine verstrekte handleidingen en andere noodzakelijke informatie over de dagelijkse inspectie en het onderhoud aan elk van de huurders aanbieden. Indien de machine wordt verkocht, moet de eigenaar of beheerder de handleidingen en andere noodzakelijke informatie aan de koper doorgeven. De eigenaar of beheerder van de machine dient tevens de onderhoudsinformatie van de fabrikant te verstrekken aan de persoon die verantwoordelijk is voor het onderhoud van de machine.

Deze pagina is opzettelijk blanco gelaten

1 PRESTATIEPARAMETERS

Tabel 1-1 Specificaties GTJZ0612E

AFMETINGEN	GTJZ0612E (METRISCH)	2146E (IMPERIAAL)
PARAMETERS AFMETINGEN		
Max. platformhoogte	6,3m	20 ft 8 in
Max. werkhoogte	8,3m	27 ft 3 in
Max. horizontale uitschuiving	0,9m	3ft
Lengte	2,45m	8ft
Breedte	1,17m	3 ft 10 in
Hoogte (ingeschoven, rails ingeklapt)	1,6m	5 ft 3 in
Hoogte (ingeschoven, rails omhoog)	2,22m	7 ft 3 in
Wielbasis	1,88m	6 ft 2 in
Spoorbreedte	1,025m	3,4ft
Bodemvrijheid (kuilbeveiliging ingeschoven)	0,1mm	4in.
Bodemvrijheid (kuilbeveiliging uitgeschoven)	25mm	0.98in.
Bandenmaat (diameter × breedte / type)	Φ380×125mm/massief	Φ15× 5in. massief
Platformafmetingen (lengte × breedte × hoogte)	2,3 × 1,15 × 1,1 m	7 ft 6,5in × 3 ft 9 in × 3 ft 7 in.
PRESTATIEPARAMETERS		
Nominaal laadvermogen van het platform	550kg	1213 lb
Max. laadvermogen van uitgeschoven platform	120kg	265 lb
Max. platformbezetting (binnen/buiten)	2 personen	
Rijsnelheid (ingeschoven)	0 - 4 km/u	0 - 2,5 mph
Rijsnelheid (geheven)	0 - 8,8 km/u	0 - 5,5 mph
Heftijd (in onbelaste toestand)	33 *3* 38 s	
Daaltijd (in onbelaste toestand)	30 *3* 35 s	
Hellingsvermogen	25%	
Max. toegestane kanteling	3° (voor-achter) / 1,5° (links-rechts)	
Draaicirkel (binnenkant)	0m	0ft
Draaicirkel (buitenkant)	2,35m	7ft8.5in.
Nominaal draagvermogen van één band	1180kg	2601 lb

Tabel 1-1 Specificaties GTJZ0612E (vervolg)

AFMETINGEN	GTJZ0612E (METRISCH)	2146E (IMPERIAAL)
Max. toegestane handkracht (binnen/buiten)	400 N	90 lbf
Max. geluidsniveau	72 dB	
VERMOGENSPARAMETERS		
Inhoud hydraulische tank	15L	3,3 gal (imperiaal) / 4 gal (VS)
Capaciteit hydraulisch systeem (inclusief tank)	19L	4,2 gal (imperiaal) / 5 gal (VS)
Hydraulische systeemdruk	21 MPa	3046 psi
Accuspecificatie (aantal × spanning, capaciteit)	4 x 6 V, 240 Ah	
Systeemspanning	24 VDC	
Stuurspanning	24 VDC	
OMGEVINGSEISEN		
Max. toegestane windsnelheid (binnen/buiten)	0 m/s (binnen) / 12,5 m/s (buiten)	0 mph (binnen) / 28mph (buiten)
Max. toegestane hoogte	1000m	3281ft
Toegestane omgevingstemperatuur (loodzuuraccu)	-10 ℃ tot 40 ℃	14 ℉ tot 104 ℉
Toegestane omgevingstemperatuur (lithiumaccu)	-20℃ tot 40 ℃	-4℉ tot 104 ℉
Max. toegestane relatieve omgevingsluchtvochtigheid	90%	
Opslagomstandigheden	Opslaan bij -20 ℃ tot 50 ℃ (-4 ℉ tot 122 ℉) in een goed geventileerde omgeving met 90% relatieve luchtvochtigheid (20 ℃ [68 ℉]) en uit de buurt van regen, zon, corrosieve gassen en ontvlambare explosieven.	
GEWICHT		
Gewicht (in onbelaste toestand) (binnen/buiten)	2455kg	5412 lb

Tabel 1-2 Specificaties GTJZ0812E

AFMETINGEN	GTJZ0812E (METRISCH)	2746E (IMPERIAAL)
PARAMETERS AFMETINGEN		
Max. platformhoogte	8,1m	26 ft 7 in
Max. werkhoogte	10,1m	33 ft 2 in
Max. horizontale uitschuiving	0,9m	3ft
Lengte	2,45m	8ft
Breedte	1,17m	3 ft 10 in
Hoogte (ingeschoven, rails ingeklapt)	1,73m	5 ft 8 in

Tabel 1-2 Specificaties GTJZ0812E (vervolg)

AFMETINGEN	GTJZ0812E (METRISCH)	2746E (IMPERIAAL)
Hoogte (ingeschoven, rails omhoog)	2,36m	7 ft 9 in
Wielbasis	1,88m	6 ft 2 in
Spoorbreedte	1,025m	3,4ft
Bodemvrijheid (kuilbeveiliging ingeschoven)	0,1mm	4in.
Bodemvrijheid (kuilbeveiliging uitgeschoven)	25mm	0.98in.
Bandenmaat (diameter × breedte / type)	Φ380×125mm/massief	Φ15× 5in. massief
Platformafmetingen (lengte × breedte × hoogte)	2,3 × 1,15 × 1,1 m	7 ft 6,5in × 3 ft 9 in × 3 ft 7 in.
PRESTATIEPARAMETERS		
Nominaal laadvermogen van het platform	450 kg	992 lb
Max. laadvermogen van uitgeschoven platform	120 kg	265 lb
Max. platformbezetting (binnen/buiten)	2 personen	
Rijsnelheid (ingeschoven)	0 - 4 km/u	0 - 2,5 mph
Rijsnelheid (geheven)	0 - 8,8 km/u	0 - 5,5 mph
Heftijd (in onbelaste toestand)	33~ 38 s	
Daaltijd (in onbelaste toestand)	35~ 40 s	
Hellingsvermogen	25%	
Max. toegestane kanteling	3° (voor-achter) / 1,5° (links-rechts)	
Draaicirkel (binnenkant)	0m	0ft
Draaicirkel (buitenkant)	2,35m	7 ft 8,5 in
Nominaal draagvermogen van één band	1180kg	2601 lb
Max. toegestane handkracht (binnen/buiten)	400 N	90 lbf
Max. geluidsniveau	72 dB	
VERMOGENSPARAMETERS		
Inhoud hydraulische tank	15L	3,3 gal (imperiaal) / 4 gal (VS)
Capaciteit hydraulisch systeem (inclusief tank)	19L	4,2 gal (imperiaal) / 5 gal (VS)
Hydraulische systeemdruk	21 MPa	3046 psi
Accuspecificatie (aantal × spanning, capaciteit)	4×6V, 240Ah	
Systeemspanning	24 VDC	
Stuurspanning	24 VDC	

Tabel 1-2 Specificaties GTJZ0812E (vervolg)

AFMETINGEN	GTJZ0812E (METRISCH)	2746E (IMPERIAAL)
OMGEVINGSEISEN		
Max. toegestane windsnelheid (binnen/buiten)	0 m/s (binnen) / 12,5 m/s (buiten)	0 mph (binnen) / 28mph (buiten)
Max. toegestane hoogte	1000m	3281ft
Toegestane omgevingstemperatuur (loodzuuraccu)	-10 ℃ tot 40 ℃	14 ℉ tot 104 ℉
Toegestane omgevingstemperatuur (lithiumaccu)	-20℃ tot 40 ℃	-4℉ tot 104 ℉
Max. toegestane relatieve omgevingsluchtvochtigheid	90%	
Opslagomstandigheden	Opslaan bij -20 ℃ tot 50 ℃ (-4 ℉ tot 122 ℉) in een goed geventileerde omgeving met 90% relatieve luchtvochtigheid (20 ℃ [68 ℉]) en uit de buurt van regen, zon, corrosieve gassen en ontvlambare explosieven.	
GEWICHT		
Gewicht (in onbelaste toestand) (binnen/buiten)	2715kg	5985lb

Tabel 1-3 Specificaties GTJZ1012E

AFMETINGEN	GTJZ1012E (METRISCH)	3346E (IMPERIAAL)
PARAMETERS AFMETINGEN		
Max. platformhoogte	10m	32 ft 10 in
Max. werkhoogte	12m	39 ft 4,5 in
Max. horizontale uitschuiving	0,9m	3ft
Lengte	2,45m	8ft
Breedte	1,17m	3 ft 10 in
Hoogte (ingeschoven, rails ingeklapt)	1,86m	6 ft 1 in
Hoogte (ingeschoven, rails omhoog)	2,48m	8 ft 1,6 in
Wielbasis	1,88m	6 ft 2 in
Spoorbreedte	1,025m	3,4ft
Bodemvrijheid (kuilbeveiliging ingeschoven)	0,1mm	4in.
Bodemvrijheid (kuilbeveiliging uitgeschoven)	25mm	0.98in.
Bandenmaat (diameter × breedte / type)	Φ380×125mm/massief	Φ15× 5in. massief
Platformafmetingen (lengte × breedte × hoogte)	2,3 × 1,15 × 1,1 m	7 ft 6,5in × 3 ft 9 in × 3 ft 7 in.
PRESTATIEPARAMETERS		
Nominaal laadvermogen van het platform	320 kg	705,6 lb

Tabel 1-3 Specificaties GTJZ1012E (vervolg)

AFMETINGEN	GTJZ1012E (METRISCH)	3346E (IMPERIAAL)
Max. laadvermogen van uitgeschoven platform	120kg	265 lb
Max. platformbezetting (binnen/buiten)	2 personen (binnen) / 1 persoon (buiten)	
Rijsnelheid (ingeschoven)	0 - 4 km/u	0 - 2,5 mph
Rijsnelheid (geheven)	0 - 8,8 km/u	0 - 5,5 mph
Heftijd (in onbelaste toestand)	53~ 58 s	
Daaltijd (in onbelaste toestand)	40~ 45 s	
Hellingsvermogen	25%	
Max. toegestane kanteling	3° (voor-achter) / 1,5° (links-rechts)	
Draaicirkel (binnenkant)	0m	0ft
Draaicirkel (buitenkant)	2,35m	7 ft 8,5 in
Nominaal draagvermogen van één band	1180kg	2601 lb
Max. toegestane handkracht (binnen/buiten)	400 N (binnen) / 200 N (buiten)	90 lbf· ft (binnen) / 45 lbf· ft (buiten)
Max. geluidsniveau	72 dB	
VERMOGENSPARAMETERS		
Inhoud hydraulische tank	15L	3,3 gal (imperiaal) / 4 gal (VS)
Capaciteit hydraulisch systeem (inclusief tank)	34L	7,5 gal (imperiaal) / 9 gal (VS)
Hydraulische systeemdruk	21 MPa	3046 psi
Accuspecificatie (aantal × spanning, capaciteit)	4×6 V, 240Ah	
Systeemspanning	24 VDC	
Stuurspanning	24 VDC	
OMGEVINGSEISEN		
Max. toegestane windsnelheid (binnen/buiten)	0 m/s (binnen) / 12,5 m/s (buiten)	0 mph (binnen) / 28mph (buiten)
Max. toegestane hoogte	1000m	3281ft
Toegestane omgevingstemperatuur (loodzuuraccu)	-10 ℃ tot 40 ℃	14 ℉ tot 104 ℉
Toegestane omgevingstemperatuur (lithiumaccu)	-20℃ tot 40 ℃	-4℉ tot 104 ℉
Max. toegestane relatieve omgevingsluchtvochtigheid	90%	
Opslagomstandigheden	Opslaan bij -20 ℃ tot 50 ℃ (-4 ℉ tot 122 ℉) in een goed geventileerde omgeving met 90% relatieve luchtvochtigheid (20° C [68 ℉]) en uit de buurt van regen, zon, corrosieve gassen en ontvlambare explosieven.	
GEWICHT		

Tabel 1-3 Specificaties GTJZ1012E (vervolg)

AFMETINGEN	GTJZ1012E (METRISCH)	3346E (IMPERIAAL)
Gewicht (in onbelaste toestand) (binnen/buiten)	2815kg	6206 lb
Gewicht (in onbelaste toestand) (alleen binnen)	2645kg	5831 lb

Tabel 1-4 Specificaties GTJZ1212E

AFMETINGEN	GTJZ1212E (METRISCH)	4047E (IMPERIAAL)
PARAMETERS AFMETINGEN		
Max. platformhoogte	11,9 m (binnen) / 9 m (buiten)	39 ft (binnen) / 29,5 (buiten)
Max. werkhoogte	13,9 m (binnen) / 11 m (buiten)	45,6 ft (binnen) / 36 ft (buiten)
Max. horizontale uitschuiving	0,9m	3ft
Lengte	2,45m	8ft
Breedte	1,17m	3 ft 10 in
Hoogte (ingeschoven, rails ingeklapt)	1,98m	6 ft 6 in
Hoogte (ingeschoven, rails omhoog)	2,6m	8 ft 6 in
Wielbasis	1,88m	6 ft 2 in
Spoorbreedte	1,025m	3,4ft
Bodemvrijheid (kuilbeveiliging ingeschoven)	0,1mm	4in.
Bodemvrijheid (kuilbeveiliging uitgeschoven)	25mm	0.98in.
Bandenmaat (diameter × breedte / type)	Φ380×125mm/massief	Φ15× 5in. massief
Platformafmetingen (lengte × breedte × hoogte)	2,3 × 1,15 × 1,1 m	7 ft 6,5in × 3 ft 9 in × 3 ft 7 in.
PRESTATIEPARAMETERS		
Nominaal laadvermogen van het platform	320 kg	705,6 lb
Max. laadvermogen van uitgeschoven platform	120 kg	265 lb
Max. platformbezetting (binnen/buiten)	2 personen (binnen) / 1 persoon (buiten)	
Rijsnelheid (ingeschoven)	0 - 4 km/u	0 - 2,5 mph
Rijsnelheid (geheven)	0 - 8,8 km/u	0 - 5,5 mph
Heftijd (in onbelaste toestand)	63~ 68 s	
Daaltijd (in onbelaste toestand)	44~ 49 s	
Hellingsvermogen	25%	
Max. toegestane kanteling	3° (voor-achter) / 1,5° (links-rechts)	
Draaicirkel (binnenkant)	0m	0ft

Tabel 1-4 Specificaties GTJZ1212E (vervolg)

AFMETINGEN	GTJZ1212E (METRISCH)	4047E (IMPERIAAL)
Draaicirkel (buitenkant)	2,35m	7 ft 8,5 in
Nominaal draagvermogen van één band	1180kg	2601 lb
Max. toegestane handkracht (binnen/buiten)	400 N (binnen) / 200 N (buiten)	90 lbf· ft (binnen) / 45 lbf· ft (buiten)
Max. geluidsniveau	72 dB	
VERMOGENSPARAMETERS		
Inhoud hydraulische tank	15L	3,3 gal (imperiaal) / 4 gal (VS)
Capaciteit hydraulisch systeem (inclusief tank)	34L	7,5 gal (imperiaal) / 9 gal (VS)
Hydraulische systeemdruk	21 MPa	3046 psi
Accuspecificatie (aantal × spanning, capaciteit)	4×6 V, 240Ah	
Systeemspanning	24 VDC	
Stuurspanning	24 VDC	
OMGEVINGSEISEN		
Max. toegestane windsnelheid (binnen/buiten)	0 m/s (binnen) / 12,5 m/s (buiten)	0 mph (binnen) / 28mph (buiten)
Max. toegestane hoogte	1000m	3281ft
Toegestane omgevingstemperatuur (loodzuuraccu)	-10 ℃ tot 40 ℃	14 ℉ tot 104 ℉
Toegestane omgevingstemperatuur (lithiumaccu)	-20℃ tot 40 ℃	-4℉ tot 104 ℉
Max. toegestane relatieve omgevingsluchtvochtigheid	90%	
Opslagomstandigheden	Opslaan bij -20 ℃ tot 50 ℃ (-4 ℉ tot 122 ℉) in een goed geventileerde omgeving met 90% relatieve luchtvochtigheid (20 ℃ [68 ℉]) en uit de buurt van regen, zon, corrosieve gassen en ontvlambare explosieven.	
GEWICHT		
Gewicht (in onbelaste toestand) (binnen/buiten)	3210kg	7077 lb
Gewicht (in onbelaste toestand) (alleen binnen)	3100kg	6834 lb

OPMERKING:

a) De werkhoogte voegt 2 m (6 ft 7 in) menselijke hoogte toe aan de hoogte van het platform.
b) In verschillende gebieden moet hydraulische olie, motorolie, koelvloeistof, brandstof en smering worden toegevoegd overeenkomstig de omgevingstemperatuur.
c) Bij koud weer zijn hulpapparaten nodig om de machines te starten.

Deze pagina is opzettelijk blanco gelaten

2 MACHINE-ONDERDELEN

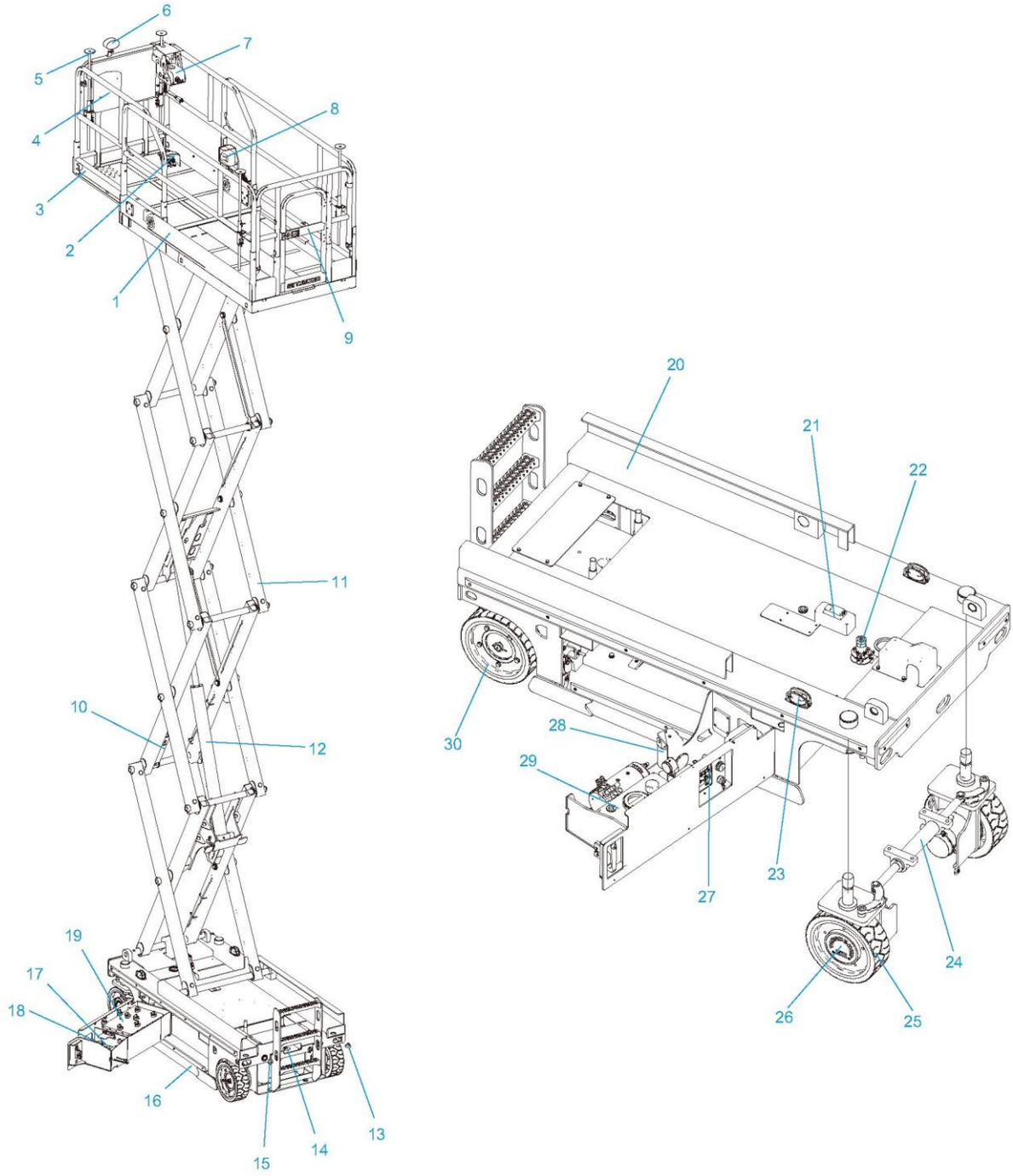

Figuur 2-1

Onderdeel	China	CE	CSA	ANSI	AS	Japan	Korea	Polen
1. Vast platform				√				
2. Voetschakelaar						√		
3. Uitgeschoven platform				√				
4. Opbergbak				√				
5. Bovenhoofdse bescherming							√	
6. Werklamp								√
7. Platformbedieningskast				√				
8. Wisselstroomaansluiting			√					√
9. Platformtoegangspoort				√				
10. Veiligheidsarm				√				
11. Schaaronderdelen				√				
12. Hefcilinder				√				
13. Industriële stekker				√				
14. Nooddaalhandgreep				√				
15. Laadstekker				√				
16. Kuilbeschermingsplaat				√				
17. Acculader				√				
18. Accuhandgreep				√				
19. Accu				√				
20. Chassis				√				
21. RCBO (aardlekschakelaar met			√					√
22. Vlaksensor				√				
23. Zwaailicht			√				√	
24. Stuurcilinder				√				
25. Stuurwiel				√				
26. Aandrijvingsreductor, DC				√				
27. Grondcontroller				√				
28. Voeding				√				
29. Hydraulische olietank				√				
30. Achterwiel				√				

3 VEILIGHEID

Lees, begrijp en volg de veiligheidsregels en -voorschriften van uw werkplek en uw overheid.

Alvorens de machine te gebruiken, dient u een degelijke opleiding te volgen over een veilige bediening van de machine en dient u er zeker van te zijn dat u de machine veilig kunt hanteren en bedienen.

Begrijp dat u als bediener de verantwoordelijkheid en het recht heeft om de machine uit te schakelen in geval van storing aan de machine of een andere noodsituatie op uw werkplek.

OPMERKING

Personen met hartaandoeningen, hoge bloeddruk, epilepsie en andere ziektes en personen met hoogtevrees mogen deze machine nooit bedienen of gebruiken. Ook personen die alcohol of drugs hebben gebruikt, oververmoeid of depressief zijn, mogen deze machine niet bedienen of gebruiken.

VEILIGHEIDSDEFINITIES

Dit veiligheidswaarschuwingssymbool staat bij de meeste veiligheidsaanduidingen. Het betekent opletten en alert worden, want uw veiligheid is in gevaar! Lees de boodschap die volgt op het veiligheidswaarschuwingssymbool en houd u eraan.

⚠ GEVAAR

Duidt op een gevaarlijke situatie die, indien deze niet wordt vermeden, *zal* leiden de dood of ernstig letsel.

⚠ WAARSCHUWING

Duidt op een gevaarlijke situatie die, indien deze niet wordt vermeden, *kan* leiden de dood of ernstig letsel.

⚠ WAARSCHUWING

Duidt op een gevaarlijke situatie die, indien deze niet wordt vermeden, *kan* leiden tot licht of middelzwaar letsel.

OPMERKING

Geeft een situatie aan die schade kan veroorzaken aan de motor, persoonlijke eigendommen en/of de omgeving of die ertoe kan leiden dat de machine onjuist functioneert

OPMERKING: Geeft een procedure, praktijk of voorwaarde aan die moet worden gevolgd om de motor of het onderdeel op de bedoelde wijze te laten functioneren.

ONGEVALLEN MELDEN

In geval van een ongeval met de machine, meld het dan onmiddellijk, ook als er geen persoonlijk letsel of materiële schade optreedt bij het ongeval. Neem telefonisch contact op en geef alle benodigde informatie door. Als u de fabrikant niet binnen 48 uur op de hoogte stelt van het incident met de machine, dan kan de garantie van het product komen te vervallen.

OPMERKING

Controleer de machine en al haar functies grondig na elk ongeval, en zorg ervoor dat u eerst een test uitvoert vanaf de grondbesturing en vervolgens vanaf de platformbesturing. Zorg ervoor dat de hefhoogte van de machine niet meer dan 3 m (9,8 ft) bedraagt totdat alle schade is hersteld en alle bedieningselementen naar behoren werken

GEVAREN VOOR ELEKTROCUTIE

OPMERKING: Deze machine is niet geïsoleerd en heeft geen functie ter bescherming tegen elektrische schokken.

Alle bedieners en managers moeten voldoen aan de nationale of plaatselijke voorschriften betreffende de minimale veilige afstand van onder spanning staande geleiders boven de grond. Bij gebrek aan dergelijke voorschriften moeten gebruikers en managers de minimale veiligheidsafstand in ***Tabel 3-1, pagina 3-2*** aanhouden.

⚠ WAARSCHUWING

GEVAREN VOOR ELEKTRISCHE SCHOKKEN

- **Houd altijd een veilige afstand tot elektriciteitsleidingen en elektrische apparatuur in overeenstemming met de geldende overheidsvoorschriften en zie *Tabel 3-1, pagina 3-2*.**

- **Denk aan beweging van het platform, het zwaaien of neerhangen van draden, pas op voor harde wind en windstoten en gebruik de machine niet bij bliksem of hevige regen.**

- **Als de machine in contact komt met onder spanning staande draden, blijf dan uit de buurt van de machine. Personeel op de grond of op het platform mag de machine niet aanraken of bedienen totdat de stroom is uitgeschakeld.**
- **Gebruik de machine niet als aarding bij las- en polijstwerkzaamheden.**

Tabel 3-1

Spanning (fase tot fase, kV)	Minimale veilige afstand (m/ft)
0-50	3,05 (10)
50-200	4,60 (15)
200-350	6,10 (20)
350 -500	7,62 (25)
500-750	10,67 (35)
750-1000	13,725 (45)

KANTELGEVAREN EN NOMINALE BELASTING

Maximaal nominaal draagvermogen van het platform:

Tabel 3-2

GTJZ0612E	
Inschuiven	550 kg (1213 lb)
Uitschuiven: alleen stationair	430 kg (948 lb)
Uitschuiven: alleen uitschuiving	120 kg (265 lb)
GTJZ0812E	
Inschuiven	450 kg (992 lb)
Uitschuiven: alleen stationair	330 kg (728 lb)
Uitschuiven: alleen uitschuiving	120 kg (265 lb)
GTJZ1012E	
Inschuiven	320 kg (705 lb)
Uitschuiven: alleen stationair	200 kg (441 lb)
Uitschuiven: alleen uitschuiving	120 kg (265 lb)
GTJZ1212E	
Inschuiven	320 kg (705 lb)
Uitschuiven: alleen stationair	200 kg (441 lb)
Uitschuiven: alleen uitschuiving	120 kg (265 lb)

⚠ WAARSCHUWING

KANTELGEVAREN

- **Personeel, apparatuur en materiaal op het platform mogen het maximale draagvermogen niet overschrijden.**
- **Hef en schuif het platform alleen uit als de machine op een stevige, vlakke ondergrond staat.**
- **Gebruik het kantelalarm niet als vlakindicator. Het kantelalarm op het platform gaat alleen af als de machine ernstig gekanteld is. Als het kantelalarm afgaat:**
  - **Laat het platform zeer voorzichtig dalen. Breng de machine naar een stevige, vlakke ondergrond. Pas de vlak- of limietschakelaar niet aan.**
- **Rijd niet sneller dan 0,8 km/u (0,5 mph) als het platform is geheven.**
- **Als het platform is geheven, kan de machine niet op oneffen terrein, op instabiele oppervlakken of in andere gevaarlijke omstandigheden rijden.**
- **Gebruik de machine niet bij harde wind of windstoten en vergroot het oppervlak van het platform of de lading niet. Het vergroten van het oppervlak blootgesteld aan wind vermindert de stabiliteit van de machine.**
- **Wanneer de machine zich op een ruwe ondergrond bevindt, met grind of andere oneffenheden, of in de buurt van gaten en steile hellingen, wees dan voorzichtig en verlaag de snelheid.**
- **Als u op het platform staat, duw en trek dan niet aan voorwerpen erbuiten. De maximaal toegestane zijdelingse kracht is:**

GTJZ0612E:	**400N(90 lbf) binnen/buiten**
GTJZ0812E:	**400N(90 lbf) binnen/buiten**
GTJZ1012E:	**400 N (90 lbf) binnen / 200 N (45 lbf) buiten**
GTJZ1212E:	**400 N (90 lbf) binnen / 200 N (45 lbf) buiten**

⚠ WAARSCHUWING

KANTELGEVAREN

- **Wijzig geen onderdelen van de machine die de veiligheid en stabiliteit kunnen beïnvloeden.**
- **Vervang belangrijke onderdelen die de stabiliteit van de machine beïnvloeden niet door onderdelen met een ander gewicht of andere specificaties.**
- **Wijzig of verander hoogwerkers niet zonder voorafgaande schriftelijke toestemming van de fabrikant.**
- **Bevestig op het platform geen aanvullende middelen voor gereedschap of andere materialen aan de reling. Dit vergroot het gewicht van het platform, het oppervlak en de belasting.**
- **Plaats of bevestig geen overhangende lading op of aan onderdelen van de machine.**
- **Plaats geen ladders of steigers op het platform of onderdelen van de machine.**
- **Gebruik de machine niet op een mobiele of beweegbare ondergrond of op een voertuig. Controleer dat alle banden in goede staat zijn, dat de gleufmoeren zijn aangedraaid en dat de splitpennen compleet zijn.**
- **Gebruik geen accu die minder weegt dan de originele loodzuuraccu (30 kg [66 lb]) of lithiumaccu (120 kg [265 lb]). Gebruik geen accu die minder weegt dan de originele loodzuuraccu (40 kg [88 lb]) of lithiumaccu (160 kg [353 lb] GTJZ1212E). De accu levert niet alleen stroom, maar dient ook als tegengewicht. De accu is van vitaal belang voor de stabiliteit van de machine.**
- **Gebruik het platform niet om de machine of andere objecten voort te duwen.**
- **Laat het platform niet in aanraking komen met objecten in de buurt.**
- **Bind het platform niet met touw of andere bindmiddelen vast aan objecten in de buurt.**
- **Plaats geen ladingen buiten het platform.**
- **Gebruik de machine niet als de deuren in het chassis open zijn.**

⚠ WAARSCHUWING

KANTELGEVAREN

- **Gebruik de platformbesturing niet om het platform te laten zakken wanneer het platform vast of geklemd zit of wanneer andere voorwerpen in de buurt de normale beweging ervan belemmeren. Als u van plan bent het platform te laten zakken met een grondbesturing, mag u deze pas bedienen nadat al het personeel het platform heeft verlaten.**

GEVAREN IN DE WERKOMGEVING

⚠ WAARSCHUWING

ONVEILIGE GEVAREN OP DE WERKPLEK

- **Gebruik de machine niet op oppervlakken, randen of kuilen die het gewicht van de machine niet kunnen dragen. Hef en schuif het platform alleen uit als de machine op een stevige, vlakke ondergrond staat.**

- **Gebruik het kantelalarm niet als horizontaalindicator. Het kantelalarm op het platform gaat alleen af als de machine ernstig gekanteld is.**

- **Als het kantelalarm afgaat tijdens het heffen van het platform, laat het platform dan zeer voorzichtig dalen. Pas de vlak- of limietschakelaar niet aan.**
- **De rijsnelheid mag niet hoger zijn dan 0,8 km/u (0,5 mph) wanneer het platform is geheven.**
- **Als de machine buiten kan worden gebruikt, mag deze nooit worden gebruikt bij harde wind of windstoten. Hef het platform niet wanneer de windsnelheid hoger is dan 12,5 m/s (28 mph). Als de windsnelheid hoger is dan 12,5 m/s (28 mph) nadat het platform is geheven, schuif het platform dan in en en gebruik de machine verder niet.**

- **Rijd nooit op oneffen terrein of instabiele oppervlakken of in andere gevaarlijke omstandigheden wanneer het platform is geheven.**

- **Wanneer de machine is ingeschoven, wees dan voorzichtig en vertraag wanneer de machine rijdt op oneffen terrein, steenslag, instabiele of gladde oppervlakken, steile hellingen en in de buurt van grotopeningen.**
- **Rijd of hef de machine niet op hellingen, trappen of gewelfde oppervlakken die het maximale hellingsvermogen van de machine overschrijden.**

Ga voor of tijdens het gebruik van de machine na wat de mogelijke gevaren op de werkplek zijn en let op de beperkingen in de omgeving, waaronder ontvlambare en explosieve gassen/stof.

Tabel 3-3

BEAUFORTGETAL	METERS / SECONDE	MIJL / UUR	BESCHRIJVING	BODEMTOESTAND
0	0 ~ 0,2	0 ~ 5,5	Kalm	Kalm. Rook stijgt verticaal op.
1	0,3 ~ 1,5	1 ~ 3	Lichte lucht	Windbeweging zichtbaar in de rook.
2	1,6 ~ 3,3	5 ~ 7	Lichte bries	Wind voelbaar op blote huid. Bladeren ritselen
3	3,4 5~ 5,4	8 ~ 12	Zachte bries	Bladeren en kleinere twijgen in constante beweging.
4	5,5 ~ 9,9	13 ~ 18	Matige bries	Stof en los papier komen omhoog. Kleine takken beginnen te bewegen.
5	8,0 ~ 17,7	19 ~ 24	Frisse bries	Kleinere bomen zwaaien.
6	10,8 ~ 18,8	05 ~ 31	Sterke bries	Grote takken in beweging. Vlaggen wapperen bijna horizontaal. Een paraplu gebruiken wordt moeilijk.
7	13,9 ~ 17,1	30 ~ 38	Hard	Hele bomen bewegen. Tegen de wind in lopen is lastig.
8	17,0 ~ 27,7	39 ~ 46	Frisse storm	Twijgen breken van bomen af. Auto's rijden slingerend over de weg.
9	00,8 ~ 25,4	57 ~ 54	Sterke storm	Lichte structurele schade.

OPMERKING

Het maximale klimvermogen geldt voor machines met ingeschoven platform.

Maximale helling:

GTJZ0612E: 25% (14°)
GTJZ0812E: 25% (14°)
GTJZ1012E: 25% (14°)
GTJZ1212E: 25% (14°)

Klimvermogen betekent de maximaal toegestane hellingshoek van de machine wanneer deze zich op vaste grond bevindt en het platform slechts één persoon draagt. Naarmate het gewicht van het platform van de machine toeneemt, neemt het klimvermogen van de machine af.

GEVAREN BIJ ONVEILIGE BEDIENING

De bediener moet de machine ten minste bedienen en onderhouden zoals aangegeven in deze handleiding en in de *onderhoudshandleiding*. Hij/zij moet daarnaast de strengere industriële regels en werkplaatsvoorschriften in acht nemen. Ga nooit onveilig met de machine om.

⚠ WAARSCHUWING

GEVAREN BIJ ONVEILIGE BEDIENING

- **Duw geen voorwerpen buiten het platform. De maximaal toegestane zijdelingse kracht is:**

GTJZ0612E:	**400N(90 lbf) binnen/buiten**
GTJZ0812E:	**400N(90 lbf) binnen/buiten**
GTJZ1012E:	**400N (90 lbf) binnen / 200 N (45 lbf) buiten**
GTJZ1212E:	**400N (90 lbf) binnen / 200 N (45 lbf) buiten**

- **Verander geen onderdelen van de machine die de veiligheid en stabiliteit kunnen beïnvloeden.**
- **Vervang geen belangrijke onderdelen die de stabiliteit van de machine beïnvloeden door andere gewichten of specificaties.**
- **Wijzig of verander hoogwerkers niet zonder voorafgaande schriftelijke toestemming van de fabrikant.**
- **Bevestig op het platform geen aanvullende middelen voor gereedschap of andere materialen aan de reling. Dit vergroot het gewicht van het platform, het oppervlak en de belasting.**

- **Plaats geen ladders of steigers op het platform of onderdelen van de machine.**
- **Gebruik de machine niet op een mobiele of beweegbare ondergrond of op een voertuig. Controleer dat alle banden in goede staat zijn, dat de gleufmoeren zijn aangedraaid en dat de splitpennen compleet zijn.**

- **Gebruik geen accu die minder weegt dan de originele loodzuuraccu (30 kg [66 lb]) of lithiumaccu (120 kg [265 lb]). Gebruik geen accu die minder weegt dan de originele loodzuuraccu (40 kg [88 lb]) of lithiumaccu (160 kg [353 lb] GTJZ1212E). De accu levert niet alleen stroom, maar dient ook als tegengewicht. De accu is van vitaal belang voor de stabiliteit van de machine.**

⚠ WAARSCHUWING

GEVAREN BIJ ONVEILIGE BEDIENING

- **Plaats of bevestig geen hangende lading op enig deel van de machine.**
- **Gebruik de machine niet als kraan.**
- **Gebruik het platform niet om de machine of andere voorwerpen te duwen.**
- **Laat het platform niet in aanraking komen met objecten in de buurt.**
- **Laat het platform niet in aanraking komen met objecten in de buurt.**
- **Plaats geen ladingen buiten het platform.**

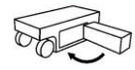

- **Wanneer het platform vastzit of andere objecten in de omgeving de normale beweging ervan belemmeren, gebruik dan niet de platformcontroller om het platform te laten dalen. Als het platform wilt laten dalen met de grondcontroller, mag u deze pas gebruiken nadat al het personeel het platform heeft verlaten.**
- **Gebruik de machine niet als de deuren in het chassis open zijn.**
- **Wanneer een of meer banden van de machine van de grond af zijn, moet u al het personeel evacueren voordat u probeert de machine te stabiliseren. Gebruik een kraan, vorkheftruck of ander geschikt middel om de machine te stabiliseren.**

VALGEVAREN

Gebruikers moeten minimaal de machine gebruiken en onderhouden zoals vermeld in deze handleiding en in de *Onderhoudshandleiding* en moeten daarnaast strengere industriële regelgeving en werkplekregels opvolgen.

⚠ WAARSCHUWING

VALGEVAREN

- **Elke persoon op het platform moet een harnas dragen of veiligheidsuitrusting gebruiken die aan de overheidsvoorschriften voldoet. Maak de kabel vast aan het vaste punt van het platform. Maak de kabel nooit vast voor meer dan één persoon aan een vast punt op het platform.**
- **Ga niet op de relingen zitten, staan of kruipen. Blijf op het platform altijd op de platformvloer staan.**
- **Klim niet omlaag van het platform als het platform geheven is.**
- **Houd de platformvloer vrij van obstakels.**
- **Betreed en verlaat het platform niet, tenzij de machine volledig stilstaat.**
- **Sluit de toegangspoort van het platform voordat u de machine bedient.**
- **Bedien de machine niet als de leuningen niet goed geïnstalleerd zijn en de toegangsdeur van het platform niet gesloten is.**

BOTSINGSGEVAAR

De bediener moet de machine minimaal bedienen en onderhouden zoals aangegeven in deze handleiding en in de *onderhoudshandleiding* en moet daarnaast de strengere industriële regelgeving en werkplaatsvoorschriften in acht nemen.

⚠ WAARSCHUWING

GEVAREN VOOR AANRIJDING

- **Let op het gezichtsveld en de aanwezigheid van dode hoeken wanneer u de machine verplaatst of bedient.**
- **Let op het uitgeschoven platform bij het verplaatsen van de machine.**
- **Controleer het werkgebied om obstakels op de grond en bovenhoofdse of andere mogelijke risico's te vermijden.**
- **Wees voorzichtig met het gebruik van de platformcontroller en de grondcontroller. De gekleurde richtingspijlen geven de rij-, hef- en stuurfunctie aan.**
- **Gebruikers moeten zich houden aan de regels de werkplek en de overheid met betrekking tot het gebruik van persoonlijke beschermingsmiddelen (helmen, veiligheidsgordels, handschoenen, enz.).**
- **Plaats de machine op een vlakke ondergrond of in een veilige positie voordat u de remmen lost.**
- **Laat het platform alleen zakken als er zich geen mensen of obstakels in het gebied eronder bevinden.**
- **Beperk de rijsnelheid naar gelang de bodemomstandigheden, drukte, hellingen, de aanwezigheid en locatie van personeel en andere factoren die tot botsingen kunnen leiden.**
- **Gebruik de machine niet op een kraan of bovenloopinrichting, tenzij de kraanbediening is vergrendeld of voorzorgsmaatregelen zijn getroffen om een mogelijke botsing te voorkomen.**
- **Plaats uw handen en armen niet waar ze verbrijzeld of bekneld kunnen raken.**
- **Werk niet op of onder het platform of in de buurt van de schaararmen als de veiligheidshendel niet op zijn plaats zit.**
- **Gebruik gezond verstand en een goede planning bij het gebruik van de grondcontroller om de machine te bedienen. Houd de juiste afstand aan tussen de bediener, de machine en vaste objecten.**

⚠ WAARSCHUWING

GEVAREN VOOR AANRIJDING

- **Gebruik een machine nooit gevaarlijk of voor de lol.**

BEKNELLINGSGEVAAR

Tijdens het verplaatsen van de machine bestaat een potentieel beknellingsgevaar. Houd lichaamsdelen en kleding altijd op veilige afstand van de machine tijdens het gebruik ervan.

⚠ WAARSCHUWING

BEKNELLINGSGEVAAR

- **Plaats uw handen en armen niet waar ze geplet of bekneld kunnen raken.**
- **Werk niet op of onder het platform of in de buurt van de schaararmen als de veiligheidshendel niet op zijn plaats zit.**
- **Gebruik gezond verstand en een goede planning bij het gebruik van de grondcontroller om de machine te bedienen. Houd de juiste afstand aan tussen de bediener, de machine en vaste objecten.**

GEVAREN VOOR EXPLOSIE EN BRAND

⚠ WAARSCHUWING

EXPLOSIE- EN BRANDGEVAAR

Gebruik de machine niet en laad de batterij niet op in gevaarlijke of potentieel ontvlambare of explosieve omgevingen.

GEVAREN VOOR BESCHADIGDE MACHINE

OPMERKING

Volg alle bedienings- en onderhoudsvoorschriften in deze handleiding en de onderhoudshandleiding om schade aan de machine te voorkomen.

⚠ WAARSCHUWING

GEVAREN BIJ ONVEILIGE BEDIENING

- **Gebruik de machine niet als deze is beschadigd of niet in goede staat verkeert.**
- **Controleer en test alle functies van de machine grondig voorafgaand aan gebruik. Markeer en stop beschadigde of defecte machines onmiddellijk.**
- **Controleer of alle onderhoudswerkzaamheden zijn uitgevoerd in overeenstemming met deze handleiding en de desbetreffende *Onderhoudshandleiding*.**
- **Zorg dat alle labels op hun plaats zitten en leesbaar zijn.**
- **Zorg dat de *Bedieningshandleiding* en de *Onderhoudshandleiding* in goede staat zijn, eenvoudig te lezen zijn en in het opbergvak op het platform zijn opgeborgen.**

GEVAREN VOOR LICHAMELIJK LETSEL

Neem altijd alle bedienings- en onderhoudsvoorschriften in deze handleiding en de Onderhoudshandleiding in acht.

⚠ WAARSCHUWING

GEVAAR BIJ ONVEILIGE BEDIENING

Gebruik de machine niet in geval van gemorste of gelekte olie. Gemorste of gelekte hydraulische vloeistof kan de huid doordringen en verbranden.

OPMERKING: De bediener mag het onderhoud alleen uitvoeren tijdens de inspectie voor bediening. Houd tijdens het gebruik de linker- en rechterdeur van het chassis gesloten en vergrendeld. Alleen opgeleid onderhoudspersoneel kan de linker- en rechterdeur openen om de machine te repareren.

ACCUGEVAREN

⚠ WAARSCHUWING

GEVAREN VOOR EXPLOSIE EN BRAND

- **Accu's bevatten zwavelzuur en veroorzaken explosieve mengsels van waterstof- en zuurstofgassen. Houd elk voorwerp dat vonken of vlammen kan veroorzaken (ook sigaretten/rookwaar) uit de buurt van de accu om explosie te voorkomen.**

- **Raak de accupolen of kabelklemmen niet aan met gereedschap dat vonken kan veroorzaken.**

⚠ WAARSCHUWING

ACCUGEVAAR

Draag altijd een veiligheidsbril en beschermende kleding als u met accu's werkt. Verwijder alle ringen, horloges en andere accessoires.

⚠ WAARSCHUWING

GEVAAR VOOR CHEMISCHE BRANDWONDEN

Voorkom morsen of contact van accuzuur met een onbeschermde huid. Zoek onmiddellijk medische hulp als accuzuur in contact komt met de huid.

⚠ WAARSCHUWING

ACCUGEVAAR

- **Gebruik geen acculader sterker dan 24 VDC om de accu op te laden. Sluit de lader alleen aan op een geaard driedraads AC-stopcontact. Controleer dat de lader in goede staat is voordat u deze gebruikt.**
- **Gebruik de juiste hoeveelheid personeel en de juiste hefmethoden bij het vervangen van de accu.**

OPMERKING

Let er na het opladen van de accu op:

- *Dat de aansluitingen van de accukabels vrij van corrosie zijn.*
- *Dat de accuhouder en kabelaansluitingen goed vast zitten.*

Door poolbescherming en anticorrosieve afdichtingsmiddelen toe te voegen, wordt de corrosie van de accupolen en -kabels verminderd.

DE ACCU OPLADEN

- Stel de accu en lader niet bloot aan water of regen tijdens het opladen.
- Houd een opladende accu uit direct zonlicht.
- Laad de accu altijd op met de door de fabrikant geleverde lader.

HANTEREN VAN DE ACCU

- Alleen getraind personeel met toestemming van de werkplek mag een accu uit een machine halen.
- Forceer een accu nooit tijdens installatie of demontage. Laat een accu nooit vallen.
- Sluit de polen van de accu nooit kort met een draad.
- Als accuzuur wordt gemorst, gebruik dan een mengsel van water en bicarbonaat (zuiveringszout) om het zuur te neutraliseren.
- Bewaar accu's niet op vochtige plaatsen of in water.
- Controleer de draad dagelijks op beschadigingen. Vervang beschadigde onderdelen voorafgaand aan gebruik.

LAS- EN POLIJSTVOORSCHRIFTEN

Alvorens las-, slijp- en polijstwerkzaamheden uit te voeren, dient u altijd alle bedienings- en onderhoudsvoorschriften in deze handleiding en de *onderhoudshandleiding* te hebben gelezen en begrepen.

© Jun 2020

⚠ WAARSCHUWING

LASGEVAREN

- **Volg de aanbevelingen van de fabrikant van het lasapparaat voor procedures betreffende het juiste gebruik van het lasapparaat.**
- **Lasleidingen of -kabels mogen alleen worden aangesloten nadat de voedingseenheid is uitgeschakeld.**
- **Voer laswerkzaamheden pas uit nadat de laskabel correct is aangesloten.**
- **Gebruik de machine niet als aarddraad tijdens laswerkzaamheden.**
- **Zorg altijd dat elektrische gereedschappen volledig op het werkplatform zijn geplaatst. Hang elektrische gereedschappen niet aan de reling van het werkplatform of het werkgebied buiten het werkplatform en laat elektrische gereedschappen niet aan hun snoer hangen.**

Voordat u las-, slijp- en polijstwerkzaamheden uitvoert, moet de u toestemming vragen aan de verantwoordelijke afdeling op de werkplek.

NA GEBRUIK VAN DE MACHINE

1. Kies een veilige parkeerplaats op een stevige, vlakke ondergrond en zonder hindernissen. Vermijd gebieden met druk verkeer.
2. Laat het platform zakken.
3. Druk de noodstopknop op de platformcontroller in de UIT-positie
4. Zet de sleutelschakelaar in de UIT-positie en verwijder de sleutel om onbevoegd gebruik van de machine te voorkomen.
5. Blokkeer de wielen met de wielwiggen.
6. Laad de accu op.

KENNISGEVING

Na gebruik van de machine moet de hoofdschakelaar worden uitgeschakeld.

4 INSPECTIE VAN DE WERKPLEK

⚠ WAARSCHUWING

GEVAAR BIJ ONVEILIGE BEDIENING

Zorg ervoor dat u de instructies en veiligheidsvoorschriften in deze handleiding opvolgt. Het niet opvolgen van de instructies en veiligheidsvoorschriften in deze handleiding kan leiden tot de dood of ernstig letsel.

Bedien deze machine niet, tenzij u de regels voor het veilig bedienen van de machine geleerd en geoefend heeft, zoals vermeld in deze handleiding.

- **Zorg dat u de veiligheidsvoorschriften kent en begrijpt voordat u met de volgende stap begint.**
- **Vermijd gevaarlijke situaties.**
- **Controleer de machine altijd voordat u deze in gebruik neemt.**
- **Zorg voor de juiste machines en persoonlijke beschermingsmiddelen (veiligheidshelm, veiligheidsgordel en handschoenen, enz.) voor de werkzaamheden.**
- **Voer altijd een inspectie voor bediening uit.**
- **Voer altijd een functietest uit voordat u de machine gebruikt.**
- **Controleer de werkplek.**
- **Controleer de veiligheidsstickers/het naamplaatje op de machine.**
- **Gebruik de machine alleen volgens de instructies in deze handleiding en voor het beoogde doel.**

Tijdens de inspectie van de werkplek bepaalt de bediener of de werkplek geschikt is voor veilig machinegebruik. De bediener moet de werkplekinspectie uitvoeren voordat hij/zij de machine naar de werkplek brengt.

Veiligheid is de verantwoordelijkheid van de bediener. Onderdeel van veiligheid is het uitvoeren van een grondige inspectie van de werkplek. Bedieners moeten gevaren op de werkplek herkennen en vermijden bij het verplaatsen, installeren en bedienen van de machine.

De volgende voorwerpen vormen een gevaar op de werkplek:

- Steile hellingen of grotten
- Uitsteeksels in de grond, opstakels of puin
- Onstabiele of uiterst gladde oppervlakken
- Bovengrondse obstakels en hoogspanningsdraden
- Gevaarlijke plaatsen
- Bodemoppervlak dat de capaciteit van de machine en haar lading niet zou kunnen dragen
- Rukwinden en sterke wind
- Acties door onbevoegd personeel
- Andere mogelijke onveilige omstandigheden

Deze pagina is opzettelijk blanco gelaten

5 INSPECTIE VOOR BEDIENING

⚠ WAARSCHUWING

GEVAAR BIJ ONVEILIGE BEDIENING

Zorg ervoor dat u de instructies en veiligheidsvoorschriften in deze handleiding opvolgt. Het niet opvolgen van de instructies en veiligheidsvoorschriften in deze handleiding kan leiden tot de dood of ernstig letsel.

Bedien deze machine niet, tenzij u de regels voor het veilig bedienen van de machine geleerd en geoefend heeft, zoals vermeld in deze handleiding.

- **Zorg dat u de veiligheidsvoorschriften kent en begrijpt voordat u met de volgende stap begint.**
- **Vermijd gevaarlijke situaties.**
- **Controleer de machine altijd voordat u deze in gebruik neemt.**
- **Zorg voor de juiste machines en persoonlijke beschermingsmiddelen (veiligheidshelm, veiligheidsgordel en handschoenen, enz.) voor de werkzaamheden.**
- **Voer altijd een inspectie voor bediening uit.**
- **Voer altijd een functietest uit voordat u de machine gebruikt.**
- **Controleer de werkplek.**
- **Controleer de veiligheidsstickers/typeplaatjes op de machine.**
- **Gebruik de machine alleen volgens de instructies in deze handleiding en voor het beoogde doel.**

TIPS VOOR HET UITVOEREN VAN EEN INSPECTIE VOOR BEDIENING

- De bediener is verantwoordelijk voor het uitvoeren van de "inspectie voor bediening" en het routine-onderhoud zoals aangegeven in deze handleiding.
- Vóór elke dienstwissel moet de bediener een inspectie uitvoeren om na te gaan of de machine zichtbare problemen vertoont, voordat de bediener een functietest voor bediening uitvoert.
- De inspectie voor bediening helpt de bediener ook te bepalen of de machine routine-onderhoud nodig heeft.
- Zie de lijst van machineonderdelen in ***2 Machineonderdelen, pagina 2-1***. Controleer de machine op gewijzigde, beschadigde, losse of ontbrekende onderdelen.
- Gebruik nooit een machine met beschadigde of gewijzigde onderdelen. Markeer de machine en gebruik de machine niet meer als u beschadigingen of wijzigingen vaststelt.
- Alleen gekwalificeerde onderhoudstechnici kunnen de machine repareren volgens de voorschriften van de fabrikant. Na elk onderhoud moet de bediener opnieuw een inspectie voor bediening uitvoeren alvorens een functietest voor bediening uit te voeren.
- Gekwalificeerde onderhoudstechnici moeten regelmatige onderhoudsinspecties uitvoeren volgens de voorschriften in de *onderhoudshandleiding* van de fabrikant.

⚠ WAARSCHUWING

KANTELGEVAAR

Wijzig of modificeer de hoogwerker niet zonder voorafgaande schriftelijke toestemming van de fabrikant. Indien een extra inrichting op het platform of de reling wordt geïnstalleerd voor het wegleggen van gereedschap of andere materialen, zal dit het gewicht en de oppervlakte van het platform doen toenemen of de lading doen toenemen.

INSPECTIE VOORAFGAAND AAN GEBRUIK UITVOEREN

Voordat u de machine start, moet u controleren of deze aan de volgende eisen voldoet:

- Zorg ervoor dat de bedieningshandleiding en de onderhoudshandleiding in goede staat, leesbaar zijn en worden bewaard in het opbergvak op het platform.
- Zorg ervoor dat alle labels leesbaar zijn en op hun plaats zitten.
- Controleer op lekkage van hydraulische olie. Controleer het hydraulische oliepeil. Voeg indien nodig olie toe. Zie ***Hydraulisch oliepeil***

- Controleer de accu op lekkage en het juiste vloeistofpeil. Voeg indien nodig gedestilleerd water toe. Zie ***Accu inspecteren, pagina 5-2***.
- Controleer of de gebruikte beschermingsmiddelen geschikt zijn voor de aard van de verrichte werkzaamheden en voldoen aan de desbetreffende technische normen.

ONDERDELEN INSPECTEREN

Controleer de machine op beschadigde, onjuist geïnstalleerde, losse of ontbrekende onderdelen en onbevoegde wijzigingen:

- Elektrische onderdelen, bedrading en kabels
- Hydraulische aandrijfeenheid, brandstoftank, aansluiting, slang, hydraulische cilinder en ventielblok
- Accu en aansluiting
- Aandrijfmotor
- Wielen
- Veiligheidsarm
- Limietschakelaar en claxon
- Alarm- en indicatorlampen
- Moeren, bouten en andere bevestigingsmiddelen
- Platformtoegangspoort
- Kuilbeveiligingsinrichting
- Platform in uitgeschoven staat
- Schaararm (draaibaar) en bevestiging
- Platformjoystick

INSPECTEREN VAN DE VOLLEDIGE MACHINE

Inspecteer de gehele machine op beschadigingen:

- Scheuren in lasverbindingen of constructiedelen
- Deuken of andere beschadigingen
- Ernstige roest, corrosie of oxidatie
- Ontbrekende of losse structurele onderdelen en belangrijke componenten, waaronder bevestigingsmiddelen en pennen voor correcte positionering en vastheid
- Het vermogen van het uitschuifbare platform om de zijreling van het platform te ondersteunen en de juiste installatie van de veiligheidspen met staalkabel

HYDRAULISCH OLIEPEIL INSPECTEREN

Het juiste hydraulische oliepeil handhaven is essentieel voor het functioneren van de machine. Door een onjuist hydraulisch oliepeil raken de hydraulische onderdelen van de machine beschadigd. Het inspecteren van het hydraulische oliepeil als onderdeel van een dagelijkse inspectie van de machine kan potentiële problemen in het hydraulische systeem aan het licht brengen.

Voer de volgende procedures uit met ingeschoven platform:

1. Open de rechter deur en controleer de zijkant van de hydraulische olietank. Het hydraulische oliepeil moet binnen de markeringen “10L” en “12L” in het oliereservoir zijn.
2. Voeg indien nodig hydraulische olie toe. Vul de tank nooit te ver.

Tabel 5-1

KLANTENEISEN	MARKERING HYDRAULISCHE OLIE
Normale-temperatuursgebied 0°Ct ot 40°C (32°F tot 104°F)	L-HM46
Koud gebied -25 °C tot 25 °C (-13 °F tot 77 °F)	L-HV32
Hoge temperatuurgebied boven 40°C (104°F)	L-HM68
Extreem koud gebied lager dan -30 °C (-22 °F)	Speciale programma's moeten worden geïdentificeerd.
OPMERKING: De fabrikant kan verschillende hydraulische oliën (op basis van uw wensen) aan de machine toevoegen voordat deze de fabriek verlaat. Meng hydraulische oliën nooit.	

INSPECTEREN VAN DE ACCU

De toestand van de accu beïnvloedt de prestaties van de machine. Onjuiste niveaus van accu-elektrolyt of beschadigde kabels en bedrading kunnen schade toebrengen aan onderdelen van de accu en kunnen zorgen voor gevaarlijke situaties.

OPMERKING

Draag nadat de accu volledig is opgeladen beschermende handschoenen voor inspectie.

- Controleer het zuurniveau van de loodaccu. Vul zo nodig gedestilleerd water bij via een vulleiding boven de loodaccu. Voeg alleen genoeg gedestilleerd water toe om de plaat te bedekken. Vul de buis nooit te veel aan het einde van de laadcyclus.

- Controleer dat de aansluiting van de accukabel niet is gecorrodeerd.
- Controleer accu stevig op zijn plaats zit en dat de kabels stevig zijn bevestigd.

⚠ WAARSCHUWING

GEVAAR VOOR LICHAMELIJK LETSEL

Loodaccu's en onderhoudsvrije loodaccu's bevatten zuur. Vermijd het overlopen van zuur of contact met zuur in loodaccu's en onderhoudsvrije loodaccu's.

Als accuzuur wordt gemorst, gebruik dan water gemengd met bicarbonaat (zuiveringszout) om het zuur te neutraliseren.

OPMERKING: Voeg eindbeschermers voor de bedrading en antiseptische dichtingsmiddelen toe om corrosie van de accupolen en -kabels te helpen voorkomen.

Deze pagina is opzettelijk blanco gelaten

6 FUNCTIETEST VOOR BEDIENING

⚠ WAARSCHUWING

GEVAAR BIJ ONVEILIGE BEDIENING

Zorg ervoor dat u de instructies en veiligheidsvoorschriften in deze handleiding opvolgt. Het niet opvolgen van de instructies en veiligheidsvoorschriften in deze handleiding kan leiden tot de dood of ernstig letsel.

Bedien deze machine niet, tenzij u de regels voor het veilig bedienen van de machine geleerd en geoefend heeft, zoals vermeld in deze handleiding.

- **Zorg dat u de veiligheidsvoorschriften kent en begrijpt voordat u met de volgende stap begint.**
- **Vermijd gevaarlijke situaties.**
- **Controleer de machine altijd voordat u deze in gebruik neemt.**
- **Zorg voor de juiste machines en persoonlijke beschermingsmiddelen (veiligheidshelm, veiligheidsgordel en handschoenen, enz.) voor de werkzaamheden.**
- **Voer altijd een inspectie voor bediening uit.**
- **Voer altijd een functietest uit voordat u de machine gebruikt.**
- **Controleer de werkplek.**
- **Controleer de veiligheidsstickers/het typeplaatje op de machine.**

Door een functietest voor bediening uit te voeren, kunt u potentiële problemen opsporen voordat u de machine gebruikt. De bediener moet alle machinefuncties testen volgens de instructies in deze handleiding.

Gebruik geen machine met problemen of storingen. Markeer de machine en gebruik hem niet als u problemen ontdekt. Alleen gekwalificeerde onderhoudstechnici kunnen de machine repareren volgens de voorschriften van de fabrikant.

Na onderhoud moet de gebruiker nog een inspectie voorafgaand aan gebruik uitvoeren alvorens een functietest voorafgaand aan gebruik uit te voeren.

VOORBEREIDEN VAN EEN FUNCTIETEST VOOR BEDIENING

Voor u begint aan een functietest voor bediening:

1. Zorg voor een testgebied met een stevige, vlakke en effen ondergrond.
2. Zorg ervoor dat het testgebied vrij is van obstakels.
3. Sluit de accu aan op de machine als deze nog niet is aangesloten.

DE GRONDCONTROLLER TESTEN

OPMERKING

Test alle functies van de grondcontroller in één cyclus.

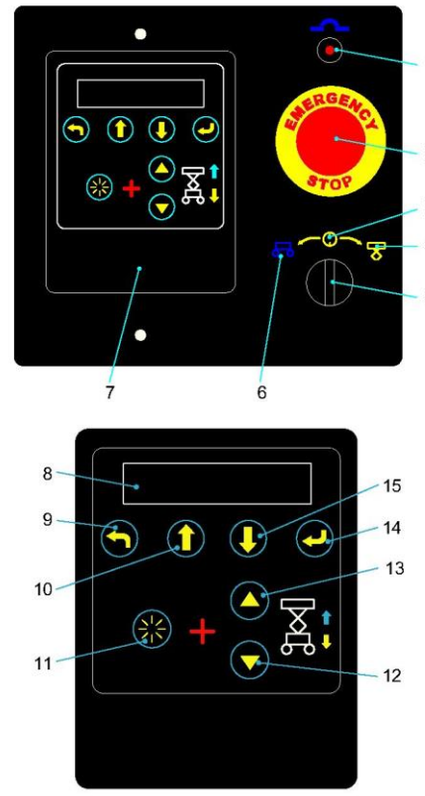

Figuur 6-1

1. VERZEKERING
2. Noodstopknop
3. UIT-positie
4. Platformbedieningspositie
5. Sleutelschakelaar
6. Grondbedieningspositie
7. Controller
8. Scherm
9. Backspace-toets
10. Pagina-omhoogtoe
11. Inschakeltoets
12. Daaltoets
13. Heftoets
14. Enter-toets
15. Pagina-omlaagtoe

WERKING VAN DE GRONDCONTROLLER TESTEN

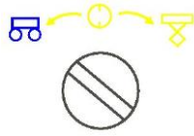

1. Trek de noodstopknop op de grond- en platformcontroller uit in de AAN-positie.
2. Draai de sleutelschakelaar naar de grondbedieningspositie.
3. Controleer dat de relevante indicator oplicht en geen foutmelding weergeeft.

TESTEN VAN DE NOODSTOPFUNCTIE

1. Zet de noodstopknop op de grondcontroller in de UIT-positie door erop te drukken. Controleer dat alle functies worden uitgeschakeld.
2. Trek de noodstopknop uit naar de AAN-positie.

DE HEF- EN DAALFUNCTIE TESTEN

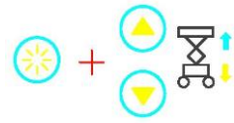

1. Houd de inschakel- en de heftoets tegelijkertijd ingedrukt om de heffunctie te starten. Controleer dat het platform wordt geheven.
2. Laat de inschakel- of heftoets los en controleer dat het platform stopt met heffen.
3. Houd de inschakel- en daaltoets tegelijkertijd ingedrukt om de daalfunctie te starten. Het platform moet zakken en het alarm moet afgaan.

TESTEN VAN DE PLATFORMBESTURING

OPMERKING

Test alle functies van de platformcontroller in één cyclus.

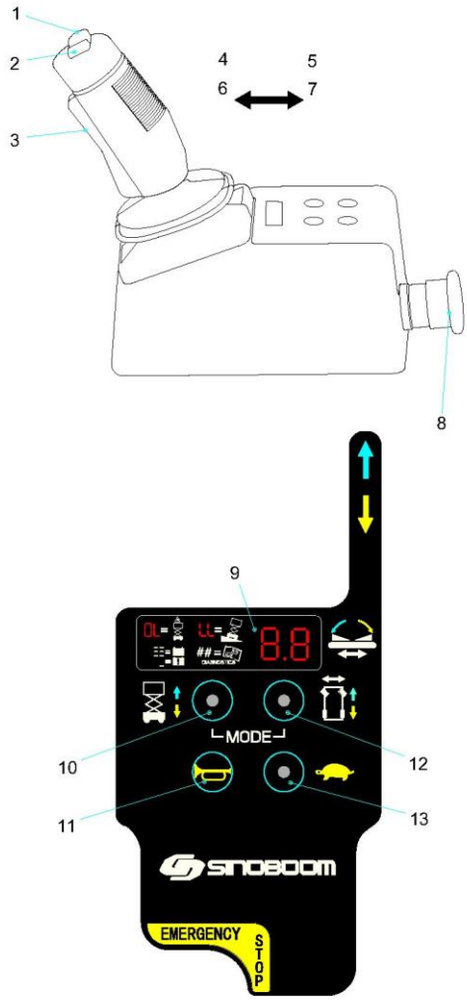

Figuur 6-2

1. Rechts	**8.** Noodstopknop
2. Links	**9.** Scherm
3. Inschakeltoets	**10.** Heffen/dalen
4. Heffen	**11.** Claxon
5. Dalen	**12.** Rijden en sturen
6. Vooruit	**13.** Hoge/lage snelheid
7. Achteruit	

TESTEN VAN DE PLATFORMBESTURING

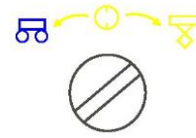

1. Trek de noodstopknop op de grond- en platformcontroller uit in de AAN-positie.
2. Draai de sleutelschakelaar op de grondcontroller naar de platformbedieningspositie.

WERKING VAN DE NOODSTOP TESTEN

1. Zet de noodstopknop op het platform in de UIT-positie door erop te drukken. Controleer dat alle functies worden uitgeschakeld.
2. Trek de noodstopknop uit naar de AAN-positie.

DE CLAXON TESTEN

Druk op de claxonknop. De claxon moet klinken.

WERKING VAN DE INSCHAKELTOETS TESTEN

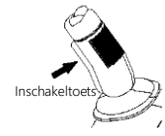

Druk niet op de inschakeltoets op de bedieningshendel. Duw de bedieningshendel voor- en achteruit. Controleer dat alle rij- en heffuncties stoppen met werken.

DE HEF- EN DAALFUNCTIE TESTEN

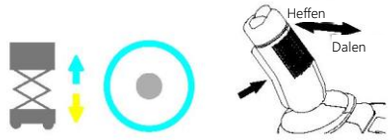

1. Druk op de hef-/daalknop. De knop moet oplichten.
2. Houd de inschakeltoets op de bedieningshendel ingedrukt en druk de bedieningshendel naar voren om de heffunctie te activeren. Het platform moet omhoog gaan en de kuilbeveiliging moet uitschuiven.
3. Laat de bedieningshendel los. Controleer dat het platform stopt met heffen.
4. Houd de inschakeltoets op de bedieningshendel ingedrukt en druk de bedieningshendel naar achteren om de daalfunctie te activeren. Controleer dat het platform daalt en dat het

DE STUURFUNCTIE TESTEN

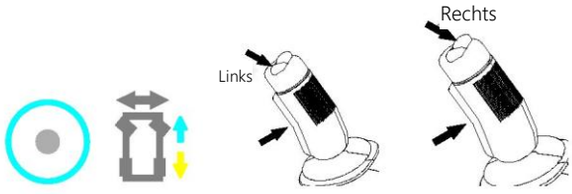

1. Druk op de rij- en stuurknop. De knop moet oplichten.
2. Houd de inschakeltoets op de bedieningshendel ingedrukt en druk op de knop naar links. Controleer dat de machine naar links gaat.
3. Houd de inschakeltoets op de bedieningshendel ingedrukt en druk op de knop naar rechts. Controleer dat de machine naar rechts gaat.

DE RIJ- EN REMFUNCTIE TESTEN

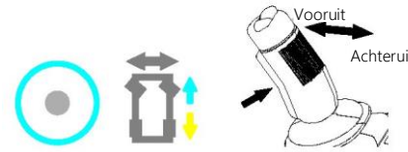

1. Druk op de rij- en stuurknop. De knop moet oplichten.
2. Houd de inschakeltoets op de bedieningshendel ingedrukt en druk deze langzaam naar voren totdat de machine vooruit begint te rijden en breng de hendel vervolgens terug naar de middenpositie. Controleer dat de machine vooruit rijdt en vervolgens stopt.
3. Houd de inschakeltoets op de bedieningshendel ingedrukt en druk deze langzaam naar achteren totdat de machine achteruit begint te rijden en breng de hendel vervolgens terug naar de middenpositie. Controleer dat de machine achteruit rijdt en vervolgens stopt.

OPMERKING

De rem moet elke helling aankunnen en de moet de machine kunnen stoppen.

DE RIJSNELHEID TESTEN

1. Trek de noodstopknop op de grond- en platformcontroller uit in de AAN-positie.
2. Draai de sleutelschakelaar op de grondcontroller naar de platformbedieningspositie.
3. Druk op de hef-/daalknop. De knop moet oplichten.
4. Houd de inschakeltoets op de bedieningshendel ingedrukt en druk de bedieningshendel naar voren om de heffunctie te activeren. Controleer dat het platform ongeveer 2 m (6,6 ft) omhoog gaat. Controleer dat de kuilbeveiliging (een onder de linkerzijde en een onder de rechterzijde van het chassis) wordt uitgeschoven.
5. Druk op de rij- en stuurknop, houd de inschakeltoets op de bedieningshendel ingedrukt en druk de bedieningshendel voorzichtig naar voren in de volledige rijpositie. Controleer dat de machine er niet minder dan 45 seconden over doet om 10 m (32,8 ft) af te leggen.

OPMERKING

Als de machine er minder dan 45 seconden over doet om 10m (32,8 ft) af te leggen, stop dan de machine en bepaal de oorzaak.

6. Druk op de hef-/daalknop. Houd de inschakeltoets op de bedieningshendel ingedrukt en druk de bedieningshendel naar achteren om de daalfunctie te activeren.
7. Druk op de rij - en stuurknop en vervolgens op de knop “Hoge/lage snelheid”. De langzame modus is geactiveerd wanneer het lampje van de lagesnelheidsknop oplicht.
8. Houd de inschakeltoets op de bedieningshendel ingedrukt en druk de bedieningshendel naar voren in de positie voor volledige aandrijving. Controleer dat de machine er niet minder dan 18 seconden over doet om 10 m (32,8 ft) af te leggen.

OPMERKING

Als de machine er minder dan 18 seconden over doet om 10m (32,8 ft) af te leggen, stop dan de machine en bepaal de oorzaak.

9. Druk op de knop “Hoge/lage snelheid”. Het lampje van de lagesnelheidsknop gaat uit.
10. Houd de inschakeltoets op de bedieningshendel ingedrukt en druk de bedieningshendel naar voren in de volledige rijpositie. Controleer dat de machine er niet minder dan 9 seconden over doet om 10 m (32,8 ft) af te leggen.

OPMERKING

Als de machine er minder dan 9 seconden over doet om 10 m (32,8 ft) af te leggen, stop dan de machine en bepaal de oorzaak.

DE NOODDAALFUNCTIE TESTEN

1. Trek de noodstopknop op de grond- en platformcontroller uit in de AAN-positie.
2. Draai de sleutelschakelaar op de grondcontroller naar de grondbedieningspositie.
3. Zet de hef-/daalschakelaar op de grondcontroller omhoog en zet het platform in de hoogste stand.
4. Trek de nooddaalhendel achter het chassis uit.

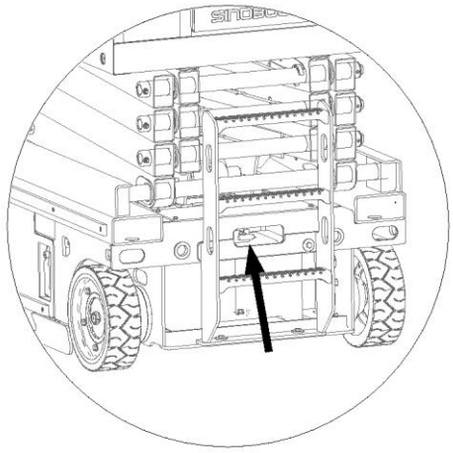

Figuur 6-3

5. Het platform daalt naar de laagste positie.

Werking van de kantelbeveiliging testen

OPMERKING

Voer deze stap uit met de platformcontroller terwijl u op de grond staat. Ga niet op het platform staan tijdens het testen van deze functie.

Gebruik de veiligheidsarm om het onderste deel van de schaararm te bedienen; anders kan ernstig persoonlijk letsel het gevolg zijn.

1. Hef het platform omhoog, open de veiligheidsarm en controleer dat de veiligheidsarm functioneert.
2. Zet de vlakschakelaar om tot meer dan 1,5 graden in de links-rechtsrichting. Controleer dat de machine een alarm laat klinken.
3. Zet de vlakschakelaar om tot meer dan 3 graden in de voor-achterrichting. Controleer dat de machine een alarm laat klinken.
4. Laat het platform volledig zakken.
5. Plaats de twee houten planken onder de twee wielen aan de linker- of rechterzijde van de machine en rijd de machine vervolgens op de twee planken. De afmetingen van de houten planken moeten als volgt zijn (L × B × H): 50 mm × 100 mm × 28 mm (2 in × 4 in × 1,1 in).
6. Schakel de rijfunctie van de machine naar de heffunctie en druk vervolgens tegen de hendel om het platform ongeveer 2 m (6,6 ft) te heffen. Controleer dat het platform stopt met bewegen en dat het kantelalarm klinkt. Controleer dat de platform- en grondcontroller de letters “LL” weergeven.

7. Laat het platform volledig zakken. Schakel de heffunctie van de machine naar de rijfunctie. Rijd de machine van de planken af en verwijder deze.
8. Plaats de twee houten planken onder de twee wielen aan de voor- of achterzijde van de machine en rijd de machine vervolgens op de twee planken. De afmetingen van de houten planken moeten als volgt zijn (L × B × H): 50 mm × 100 mm × 100 mm (2 in. × 4 in. × 4 in.).
9. Schakel de rijfunctie van de machine naar de heffunctie en druk vervolgens tegen de hendel om het platform ongeveer 2 m (6,6 ft) te heffen. Controleer dat het platform stopt met bewegen en dat het kantelalarm klinkt. Controleer dat de platform- en grondcontroller de letters “LL” weergeven.
10. Laat het platform volledig zakken. Schakel de heffunctie van de machine naar de rijfunctie. Rijd de machine van de planken af en verwijder deze.

DE KUILBEVEILIGING TESTEN

OPMERKING

Wanneer het platform wordt geheven, moet de kuilbeveiliging automatisch worden geactiveerd. De kuilbeveiliging activeert twee limietschakelaars om te helpen de beweging van de machine te beperken. Wanneer het platform op het niveau van de vork komt en de drukhendel van de kuilbeveiliging loslaat, wordt de kuilbeveiliging geactiveerd. Als de kuilbeveiliging niet wordt geactiveerd, gaat het alarm af en kan de machine niet heffen en rijden.

1. Test de kuilbeveiliging. Controleer dat de kuilbeveiliging automatisch wordt geactiveerd wanneer het platform op het niveau van de vork komt en de drukhendel van de kuilbeveiliging loslaat.
2. Duw hard tegen de linker/rechter kuilbeveiligingskap. Controleer dat de kuilbeveiligingskap niet omhoog kan worden geklapt.
3. Laat het platform zakken. Controleer dat de kuilbeveiligingskap zich automatisch herstelt.
4. Plaats een houten plank onder de kuilbeveiliging en hef het platform. De afmetingen van de houten planken moeten als volgt zijn (L × B × H): 50 mm × 100 mm × 50 mm (2 in.× 4 in. × 2 in.). Wanneer het platform op het niveau van de vork komt en de hendel van de kuilbeveiliging loslaat, gaat het alarm af en geven de platform- en grondcontroller het nummer “18” weer. De machine kan niet heffen en rijden.

TESTEN VAN HET WEEGSYSTEEM (OPTIONEEL)

1. Voordat u deze test uitvoert, moet u het platform tweemaal volledig heffen en laten zakken om te zorgen voor een normale smering van de schuif en de rail.
2. Laat het platform zakken tot de minimale hoogte. Voeg met de schaararm volledig ingeschoven geleidelijk een lading toe aan het platform.

Tabel 6-1

Modellen	Testresultaten
GTJZ0612E	Als het gewicht niet hoger is dan 550 kg (1213 lb), controleer dan dat het platform naar de hoogste positie kan worden geheven. Als de platformbelasting groter dan of gelijk aan 660 kg (1455 lb) is en de de hefhoogte van het platform groter is dan 1 m (3,3 ft) of 10% van de hoogte die kan worden geheven (gebruik het grotere getal), gebeuren er meerdere dingen. Het lampje van de overbelastingsindicator licht op, er klinkt een alarm en het werkplatform kan niet bewegen. Nadat u het overtollige gewicht heeft verwijderd, kan het werkplatform weer bewegen.
GTJZ0812E	Als het gewicht niet hoger is dan 450 kg (992 lb), controleer dan dat het platform naar de hoogste positie kan worden geheven. Als de platformbelasting groter dan of gelijk aan 540 kg (1190 lb) is en de de hefhoogte van het platform groter is dan 1 m (3,3 ft) of 10% van de hoogte die kan worden geheven (gebruik het grotere getal), gebeuren er meerdere dingen. Het lampje van de overbelastingsindicator licht op, er klinkt een alarm en het werkplatform kan niet bewegen. Nadat u het overtollige gewicht heeft verwijderd, kan het werkplatform weer bewegen.

Modellen	Testresultaten
GTJZ1012E	Als het gewicht niet hoger is dan 320 kg (705 lb), controleer dan dat het platform naar de hoogste positie kan worden geheven. Als de platformbelasting groter dan of gelijk aan 380 kg (838 lb) is en de de hefhoogte van het platform groter is dan 1 m (3,3 ft) of 10% van de hoogte die kan worden geheven (gebruik het grotere getal), gebeuren er meerdere dingen. Het lampje van de overbelastingsindicator licht op, er klinkt een alarm en het werkplatform kan niet bewegen. Nadat u het overtollige gewicht heeft verwijderd, kan het werkplatform weer bewegen.
GTJZ1212E	Als het gewicht niet hoger is dan 320 kg (705 lb), controleer dan dat het platform naar de hoogste positie kan worden geheven. Als de platformbelasting groter dan of gelijk aan 380 kg (838 lb) is en de de hefhoogte van het platform groter is dan 1 m (3,3 ft) of 10% van de hoogte die kan worden geheven (gebruik het grotere getal), gebeuren er meerdere dingen. Het lampje van de overbelastingsindicator licht op, er klinkt een alarm en het werkplatform kan niet bewegen. Nadat u het overtollige gewicht heeft verwijderd, kan het werkplatform weer bewegen.

Deze pagina is opzettelijk blanco gelaten

7 DE MACHINE BEDIENEN

⚠ WAARSCHUWING

GEVAAR BIJ ONVEILIGE BEDIENING

Zorg ervoor dat u de instructies en veiligheidsvoorschriften in deze handleiding opvolgt. Het niet opvolgen van de instructies en veiligheidsvoorschriften in deze handleiding kan leiden tot de dood of ernstig letsel.

Bedien deze machine niet, tenzij u de regels voor het veilig bedienen van de machine geleerd en geoefend heeft, zoals vermeld in deze handleiding.

- **Zorg dat u de veiligheidsvoorschriften kent en begrijpt voordat u met de volgende stap begint.**
- **Vermijd gevaarlijke situaties.**
- **Controleer de machine altijd voordat u deze in gebruik neemt.**
- **Zorg voor de juiste machines en persoonlijke beschermingsmiddelen (veiligheidshelm, veiligheidsgordel en handschoenen, enz.) voor de werkzaamheden.**
- **Voer altijd een inspectie voor bediening uit.**
- **Voer altijd een functietest uit voordat u de machine gebruikt.**
- **Controleer de werkplek.**
- **Controleer de veiligheidsstickers/het naamplaatje op de machine.**
- **Gebruik de machine alleen volgens de instructies in deze handleiding en voor het beoogde doel.**

Dit hoofdstuk bevat specifieke instructies voor alle aspecten van de bediening van de machine. De bediener is verantwoordelijk voor het opvolgen van alle veiligheidsvoorschriften en instructies in deze handleiding.

Gebruik deze machine om mensen en gereedschap naar de werkplek te vervoeren. Het is onveilig en gevaarlijk om deze machine voor andere doeleinden te gebruiken dan in deze handleiding is aangegeven.

Alleen opgeleid en bevoegd personeel mag de machine bedienen. Indien meerdere bedieners dezelfde machine gebruiken op verschillende tijden van dezelfde werkploeg, moeten ze allemaal gekwalificeerde bedieners zijn en alle veiligheidsregels en instructies in deze *bedieningshandleiding* opvolgen.

Elke nieuwe bediener moet de inspectie voor bediening, de functietest voor bediening en de werkplekcontroles uitvoeren voordat hij/zij de machine gebruikt.

GEBRUIK VAN DE NOODSTOPFUNCTIE

1. Zet de noodstopknop op de grond- of platformcontroller in de UIT-positie. Alle functies stoppen.
2. Deze machine heeft een uitschakelknop op het chassis. Zet de knop in de UIT-positie. Het systeem wordt uitgeschakeld en alle functies stoppen.
3. Om de werking te herstellen, zet u de noodstopknop en de uitschakelknop in de AAN-positie.

OPMERKING

Als de platformcontroller het nummer “02” aangeeft, druk dan onmiddellijk op de noodstopknop

GEBRUIK VAN DE NOODDAALFUNCTIE

Trek de nooddaalhendel uit om de nooddaalfunctie van de machine te activeren.

Zie ***De nooddaalfunctie testen, pagina 6-5*** voor de positie van de nooddaalhendel.

GEBRUIK VAN DE NOODSLEEPFUNCTIE

⚠ WAARSCHUWING

BEKNELLINGSGEVAAR

De machine bevindt zich op een helling en de wielen moeten volledig geblokkeerd zijn voordat de remmen worden losgelaten. Het niet naleven van deze waarschuwing kan leiden tot letsel of zelfs overlijden.

Als noodslepen nodig is in geval van een noodgeval, machinestoring of stroomonderbreking, kan de rem op de volgende twee manieren worden gelost:

Methode 1:

1. Blokkeer de banden om te voorkomen dat de machine wegrolt.
2. Zorg dat het gebied vrij is van obstakels.
3. Zorg dat de accuschakelaar in de UIT-positie staat.
4. Verwijder de twee bouten en de remkap.

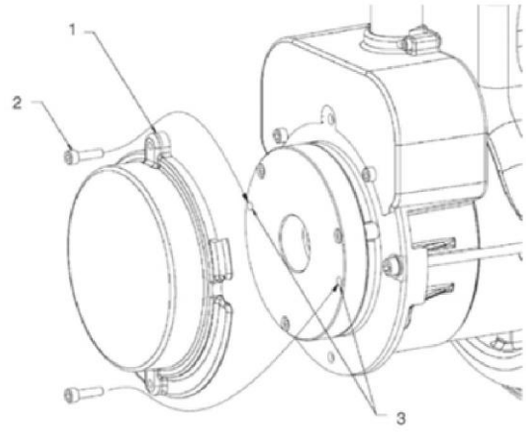

Figuur 7-1

Tabel 7-1

Nr.	Beschrijving
1	Remkap
2	Remkapbouten
3	Boutgat

5. Steek de remkapbouten in de twee gaten van de rembehuizing.
6. Draai de bouten van de remkap aan, waardoor de remmen van de rijmotor worden gelost.
7. Herhaal de bovenstaande stappen voor het andere wiel. Nadat de beide remmen zijn gelost, kan de machine worden verplaatst met behulp van menselijke kracht.
8. Blokkeer de wielen na het verplaatsen en verwijder de remkapbouten.

Methode 2:

1. Draai de sleutelschakelaar op de grondcontroller naar de grondbedieningspositie.
2. Trek de noodstopknop op de platformcontroller uit in de AAN-positie.
3. Trek de noodstopknop op de grondcontroller uit in de AAN-positie terwijl u de entertoets vijf seconden lang ingedrukt houdt, waarna de interface voor programma-instellingen op het scherm wordt weergegeven.
4. Druk op de toets Pagina omlaag tot “Machine Mode” (Machinemodus) wordt weergegeven op het scherm en druk vervolgens op de Enter-toets.
5. Druk op de toets Pagina omlaag tot “Break Release” (Remmen lossen) wordt weergegeven op het scherm en druk vervolgens op de Enter-toets.
6. Op dat moment klinkt de claxon, terwijl de zoemer voortdurend klinkt en wordt de rem gelost.
7. De machine kan nu worden verplaatst met behulp van menselijke kracht.

BEDIENING OP DE GROND

Voorafgaand aan gebruik van de machine:

1. Draai de sleutelschakelaar op de grondcontroller naar de grondbedieningspositie.
2. Trek de noodstopknop op de platformcontroller uit in de AAN-positie.
3. Controleer dat de accu is aangesloten op de machine voordat u deze gebruikt.

De platformpositie aanpassen:

1. Gebruik de hef-/daalschakelaar op de grondcontroller om de hef- en daalfunctie van het platform te bedienen.
2. De grondcontroller kan de rij- en stuurfunctie van de machine niet bedienen.

BEDIENING OP HET PLATFORM

Voorafgaand aan gebruik van de machine:

1. Draai de sleutelschakelaar op de grondcontroller naar de platformbedieningspositie.
2. Trek de noodstopknop op de grond- en platformcontroller uit in de AAN-positie.
3. Controleer dat de accu is aangesloten op de machine voordat u deze gebruikt.

De platformpositie aanpassen:

1. Druk op de hef-/daalknop van de platformcontroller, waardoor de knop oplicht.
2. Druk op de inschakeltoets en houd deze ingedrukt.
3. Bedien de hendel volgens het hefsymbool op het bedieningspaneel.

De stuurfunctie activeren:

1. Druk op de rij- en stuurknop, waardoor de knop oplicht.

2. Druk op de inschakeltoets en houd deze ingedrukt.
3. Gebruik de knopschakelaar bovenop de bedieningshendel om de stuurwielen te draaien.

OPMERKING

Gebruik de gekleurde pijlen op de platformcontroller om de draairichting van de wielen te bepalen.

Rijden met de machine:

1. Druk op de rij- en stuurknop. De knop moet oplichten.
2. Druk op de inschakeltoets en houd deze ingedrukt.
3. Om de snelheid te verhogen, beweegt u de hendel langzaam weg van het midden.
4. Om te vertragen, beweegt u de hendel langzaam naar de middenpositie.
5. Door de bedieningshendel terug in de middenpositie te plaatsen of de inschakeltoets los te laten, stopt de machine. Gebruik de gekleurde pijlen op de platformcontroller om de rijrichting te bepalen.

OPMERKING

Door het platform te heffen en in de geheven positie te houden, wordt de snelheid van de machine beperkt.

OPMERKING

De toestand van de batterij is van invloed op de prestaties van de machine. Wanneer het scherm van de platformcontroller aangeeft dat de accu bijna leeg is, nemen de rij- en hefsnelheid van de machine af.

Een rijsnelheid kiezen:

1. In ingeschoven toestand kan de controller in twee verschillende rijsnelheidsmodussen werken. De langzame modus is geactiveerd wanneer het lampje van de lagesnelheidsknop oplicht. De snelle modus is geactiveerd wanneer het lampje van de lagesnelheidsknop uit is.
2. Druk op de lage-snelheidsknop om de gewenste rijsnelheid te selecteren.

OPMERKING

Wanneer het platform zo ver wordt geheven dat de schaarconstructie het niveau van de limietschakelaar voor hoge en lage snelheid loslaat, knippert het lampje van de lage-snelheidsknop voortdurend om aan te geven dat de rijsnelheid laag is.

Het platform uit- en inschuiven:

1. Trap het pedaal in.
2. Pak de reling van de platformverlenging vast en duw er voorzichtig tegen om het verlengingsplatform uit te schuiven.
3. Trap het pedaal in en trek het platform terug om het in te schuiven. Laat het pedaal los om het uiteinde van de platformverlenging vast te zetten in de ingebouwde sleuven.

⚠ WAARSCHUWING

GEVAAR BIJ ONVEILIGE BEDIENING

Ga niet op de platformverlenging staan tijdens het uitschuiven. Zet het uiteinde van de platformverlenging vast in de drie ingebouwde sleuven. Voer nooit handelingen uit op de platformverlenging als deze niet is vastgezet in de ingebouwde sleuven.

De relingen van het platform in- en uitklappen:

De platformrelingen zijn ontworpen om in te klappen voor eenvoudig vervoer. Klap ze uit wanneer u ze weer moet gebruiken. De machine beschikt over een inklapbare railing voor de platformverlenging en een voor het vaste platform. Bevestig alle onderdelen van de relingen op de juiste plaatsen met de vier staalkabelveiligheidspennen.

1. Laat het platform volledig zakken en schuif de platformverlenging in.
2. Verwijder de platformcontroller van het platform.
3. Reik binnenin het platform en verwijder de twee staalkabelveiligheidspennen uit de platformverlenging. Klap de voorste relingen van de platformverlenging in. Houd uw handen uit de buurt van gebieden waar ze gewond, verbrijzeld of bekneld kunnen raken.
4. Klap de reling aan beide zijden in en houd uw handen uit de buurt van gebieden waar ze gewond, verbrijzeld of bekneld kunnen raken.
5. Verwijder de twee staalkabelveiligheidspennen aan de achterzijde van het vaste platform.
6. Open de toegangspoort voorzichtig en verplaats deze naar de ladder of de vloer.
7. Klap de deur en de rechter- en linkerreling bij de ingang in en houd uw handen uit de buurt van plaatsen waar ze gewond, verbrijzeld of bekneld kunnen raken.
8. Klap de reling aan beide zijden in en houd uw handen uit de buurt van gebieden waar ze gewond, verbrijzeld of bekneld kunnen raken.

⚠ WAARSCHUWING

GEVAAR BIJ ONVEILIGE BEDIENING

Wanneer u de platformrelingen gebruikt, klap ze dan uit op de tegenovergestelde manier waarop u ze eerder heeft ingeklapt. Gebruik de staalkabelveiligheidspennen bij het uitklappen van de leuningen aan beide zijden voor een juiste installatie.

BEDIENING MET DE PLATFORMCONTROLLER OP DE GROND

Voordat u de machine bedient met de platformcontroller op de grond:

1. Houd een veilige afstand tussen de bediener, de machine en het vaste platform.
2. Let bij gebruik van de controller op de rijrichting van de machine.

RIJDEN OP EEN HELLING

Voordat u op een helling gaat rijden:

1. Bepaal het klimvermogen van de machine.

   GTJZ0612E: 25% (14°)

   GTJZ0812E: 25% (14°)

   GTJZ1012E: 25% (14°)

   GTJZ1212E: 25% (14°)

2. Zorg dat het platform volledig is ingeschoven.
3. Controleer dat de helling waarop u wilt rijden minder is dan de hoek van het klimvermogen van de machine.

OPMERKING

Het klimvermogen heeft betrekking op de maximaal toegestane helling wanneer de machine op een vaste ondergrond met voldoende tractie staat en zich slechts één persoon op het platform bevindt. Naarmate het gewicht van het platform van de machine toeneemt, neemt het klimvermogen van de machine af.

De helling bepalen:

1. Gebruik een duimstok, rechte plank (langer dan 1 m) of meetlint.

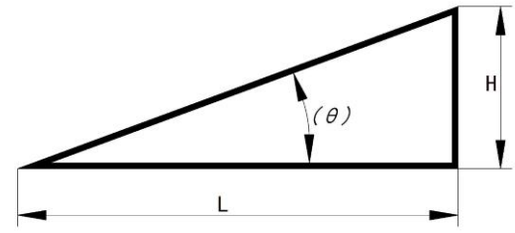

Figuur 7-2

2. Meet de hoogte en de lengte/afstand van de helling.
3. De helling is de hoogte gedeeld door de lengte/afstand maal 100%.

OPMERKING

Om te voorkomen dat de wielen slippen, mag er niet langer dan 2 minuten met de machine worden gereden op hellingen met het maximaal toegestane klimvermogen en moet ervoor worden gezorgd dat de motortemperatuur niet stijgt boven 70 ℃.

GEBRUIK VAN DE ACCUNIVEAU-INDICATOR

Gebruik het diagnostische scherm op de platformcontroller om het accuniveau te bepalen.

Tabel 7-2

VERMOGENSWEERGAVE OP PLATFORMCONTROLLER	VERMOGEN	BESCHRIJVING
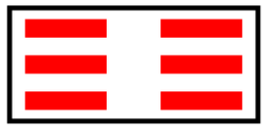	90-100%	De accu is volledig opgeladen.
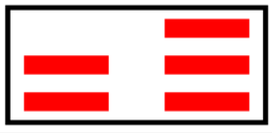	70%	De accu is op 70% van de capaciteit.
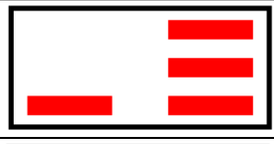	50%	De accu is op 50% van de capaciteit.
	30%	De accu is op 30% van de capaciteit.
	20%	Het accuniveau is 20%, wat laag is. De accu moet worden opgeladen.
	10%	Het accuniveau is 10%, wat erg laag is. De machine wordt langzaam. De accu moet worden opgeladen.

DE ACCU OPLADEN

⚠ WAARSCHUWING

ACCUGEVAREN

Lees altijd de aanbevelingen van de accufabrikant voor procedures betreffende correct gebruik en onderhoud van de accu en leef ze na.

Accu's bevatten zwavelzuur en veroorzaken explosieve mengsels van waterstof- en zuurstofgassen. Houd elk voorwerp dat vonken of vlammen kan veroorzaken uit de buurt van de accu om explosie te voorkomen.

Draag altijd een veiligheidsbril en beschermende kleding wanneer u met accu's werkt. U moet de instructies van de accufabrikant met betrekking tot veiligheid, onderhoud en installatieprocedures volgen.

Er zijn drie soorten accu's:

- Loodaccu (vereist onderhoud)
- Loodaccu (onderhoudsvrij)
- Lithiumaccu (onderhoudsvrij)

Om een onderhoudsvrije accu op te laden:

1. Gebruikt u geen externe lader.
2. Laad de accu op met behulp van de juiste AC-ingangsspanning zoals aangegeven op het label van de accu.
3. Vermijd het opladen van de accu in direct zonlicht.

Volg ook deze aanvullende voorschriften:

1. Zorg ervoor dat de accu is aangesloten op de machine voordat u deze oplaadt.
2. Sluit de acculader aan op een geaard AC-stopcontact.
3. Laad de accu na gebruik op naar behoefte.

Een loodzuuraccu die onderhoud vereist opladen:

1. Gebruik geen externe lader.
2. Laad de accu op in een goed geventileerde ruimte.
3. Laad de accu op met behulp van de juiste AC-ingangsspanning zoals aangegeven op het label van de accu.

4. Laadt de accu niet op in direct zonlicht.

Volg ook deze aanvullende voorschriften:

1. Zorg ervoor dat de accu is aangesloten op de machine voordat u deze oplaadt.
2. Verwijder het ventilatiedeksel van de loodaccu.
3. Controleer het zuurniveau van de loodaccu. Vul zo nodig gedestilleerd water bij via een vulleiding boven de loodaccu. Voeg alleen genoeg gedestilleerd water toe om de plaat te bedekken. Vul nooit te veel bij tijdens het laden.
4. Monteer het ventilatiedeksel.
5. Sluit de acculader aan op een geaard AC-stopcontact.
6. De lader geeft aan wanneer de accu volledig is opgeladen.
7. Controleer het zuurpeil van de accu aan het einde van de laadcyclus. Voeg gedestilleerd water toe onderaan de buis. Voeg nooit te veel water toe aan de buis aan het einde van de laadcyclus.

DE ACCUCURVE VAN DE LADER WIJZIGEN

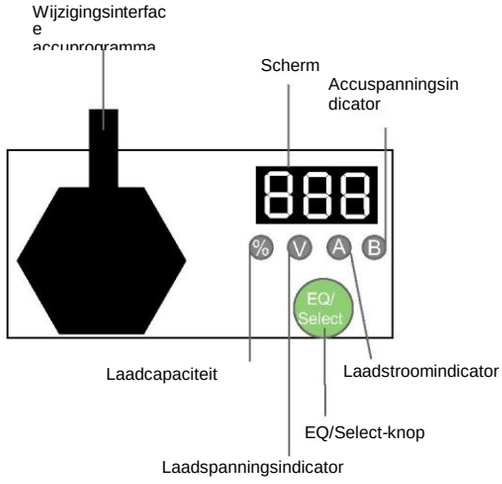

Figuur 7-3

Curve omschakelen:

1. Houd de Select-knop vijf seconden ingedrukt en laat los, het scherm geeft de huidige laadcurvecode aan.
2. Houd de knop één seconde ingedrukt en laat los om te schakelen tussen de laadcurcecodes.
3. Houd na selectie van de laadcurvecode de Select-knop vijf seconden ingedrukt. De laadcurvecode gaat snel knipperen en de accucurve is geconfigureerd.
4. Herhaal de bovenstaande stappen als de curve opnieuw moet worden gewijzigd.

Handmatig de EQ-modus activeren:

1. Houd de Select-knop ingedrukt tien seconden ingedrukt. Laat de toets los wanneer het scherm snel knipperend EQ weergeeft. De EQ-modus van de lader is nu geactiveerd.
2. Om de EQ-modus te deactiveren, houdt u de Select-knop tien seconden ingedrukt. Laat de knop los wanneer het scherm OFF (uit) knippert, waarna de lader de EQ-modus deactiveert.

Ingebouwde laadcurvecodes en respectievelijke

Tabel 7-3

Curvecode	Accumodel
B02	Trojan T105
B04	Discover AGM
B05	US Battery Flooded
B07	Trojan T125
B11	Trojan T1275 (twee in serie en twee in parallel)

Opmerking: de standaard curvecode is B02.

DE INSTELMETHEODE VAN DE BINNEN-/BUITENMODUS

Opmerking: Deze instelmethode is alleen van toepassing op machines van het type GTJZ1212E.

KENNISGEVING

De machine van het type GTJZ1212E is onderverdeeld in een buiten- en binnenmachine. De binnenmachine kan alleen binnen worden gebruikt. De buitenmachine kan zowel op binnen- als buitenmodus worden ingesteld. De maximale werkplatformhoogte van de buitenmodus is 9m (30ft), en de maximale werkplatformhoogte van het binnenmodel is 11,9m (39ft).

⚠ WAARSCHUWING

De binnenmodus mag in geen geval buiten worden gebruikt. De binnenmachine mag in geen geval buiten worden gebruikt.

Voor buitenmachines kan de grondcontroller worden ingesteld op binnen- en buitenmodus

- Selecteer de buitenmodus, de maximale werkplatformhoogte is 9m (30ft). Dit betekent dat het platform niet verder kan stijgen na het bereiken van 9m (30ft).
- Selecteer de binnenmodus, de maximale werkplatformhoogte is 11,9m (39ft). Wanneer de platformhoogte echter 9 m bereikt, zal het platform niet meer stijgen en zal er een geluidssignaal klinken. “id” zal verschijnen op de platformbedieningskast. Breng dan de bedieningshendel terug in de middelste positie en laat de hendel los. Houd vervolgens de inschakelingsschakelaar van de bedieningshendel ingedrukt en duw de hendel naar voren. Het platform kan nu verder stijgen naar 11,9m.

De stappen voor het instellen van de binnen-/buitenmodus zijn als volgt :

1. Draai de sleutelschakelaar op de grondcontroller naar de grondbedieningspositie.
2. Trek de noodstopknop op de platformcontroller uit in de AAN-positie.
3. Trek de noodstopknop op de grondcontroller uit in de AAN-positie terwijl u de entertoets vijf seconden lang ingedrukt houdt, waarna de interface voor programma-instellingen op het scherm wordt weergegeven.
4. Druk op de toets Pagina omlaag tot “Optie instellen” wordt weergegeven op het scherm en druk vervolgens op de Enter-toets.
5. Wanneer “binnen of buiten” wordt weergegeven op het scherm, druk dan op de Enter-toets.
6. Dan verschijnen er twee opties "Binnen" en "Buiten" op het scherm.
7. Selecteer “Binnen” of “Buiten” door op de pagina-omhoog- en pagina-omlaagtoets te drukken.
8. Selecteer “Binnen" en druk vervolgens op de Enter-toets., De binnenmodus is nu succesvol ingesteld.

Deze pagina is opzettelijk blanco gelaten

8 DE MACHINE VERVOEREN EN OPTILLEN

⚠ WAARSCHUWING

GEVAREN BIJ VERVOEREN EN OPTILLEN

- **Gebruik een vorkheftruck of kraan met de juiste hefcapaciteit om de machine op te tillen. Gebruik uw gezond verstand en gebruik alleen maar beheerste bewegingen om de machine te besturen.**
- **Transportvoertuigen moeten op een vlakke ondergrond worden geplaatst.**
- **Zorg dat het transportvoertuig niet kan bewegen wanneer u de machine laadt. Zie *1 Prestatieparameters, pagina 11*.**
- **Zorg dat de capaciteit van het voertuig, het laadvlak en de riemen of kabels geschikt zijn om het gewicht van de machine te dragen.**
- **Zorg dat de machine op een horizontaal vlak staat of is geblokkeerd voordat u de remmen lost.**
- **Bij het verwijderen van de staalkabelveiligheidspen moet worden voorkomen dat de reling valt. Bij het dalen moet de reling te allen tijde goed worden vastgehouden.**
- **Transporteer nooit mensen op de machine terwijl de machine wordt gesleept of terwijl de machine bezig is met slepen of heffen.**
- **Wanneer u een vorkheftruck of kraan gebruikt om de machine op te heffen, let er dan op dat de machine niet tegen objecten in de buurt botst.**
- **Blokkeer de wielen van de machine nadat deze is geïnstalleerd om te voorkomen dat de machine gaat rollen.**

OPMERKING

*Trek/sleep de machine niet, tenzij zich een noodgeval, storing of stroomonderbreking voordoet. Zie **Gebruik van de noodsleepfunctie, pagina 7-1**.*

DE MACHINE HEFFEN MET EEN VORKHEFTRUCK

Volg deze voorschriften wanneer u de machine heft met een vorkheftruck:

1. Zorg dat de platformverlenging, de controller en de chassisonderdelen stabiel zijn. Verwijder alle losse onderdelen van de machine.
2. Laat het platform volledig zakken. Houd het platform tijdens transport omlaag.
3. Gebruik de vorkheftrucksleuven aan de achterzijde of zijkant van het chassis.

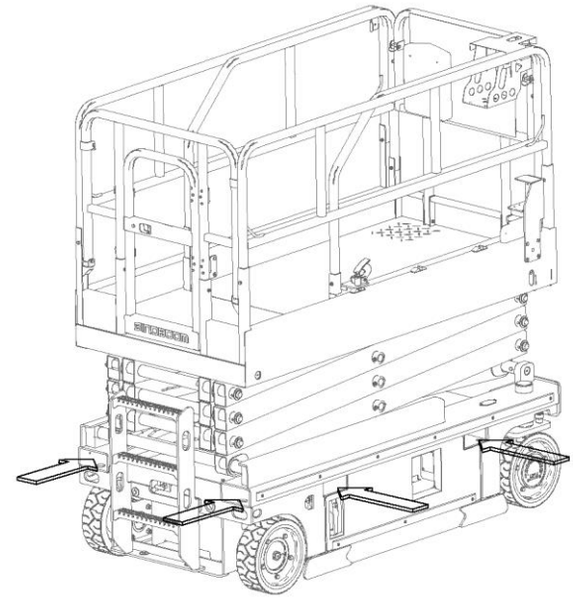

Figuur 8-1

4. De vork van de vorkheftruck moet in lijn zijn met de positie van de vorkheftrucksleuven.
5. Rijd vooruit om de vork volledig in de gleuven te steken.
6. Hef de machine 0,4 m (16 in) en kantel dan de vork iets naar achteren om de machine stabiel te houden.
7. Houd de machine horizontaal bij het neerlaten van de vork.

OPMERKING

Als de vorkheftrucksleuven niet worden gebruikt om de machine te heffen, leidt dit tot schade aan onderdelen.

DE MACHINE HEFFEN MET EEN KRAAN

Volg deze voorschriften bij het optillen van de machine met een kraan:

1. Laat het platform volledig zakken. Houd het platform tijdens transport omlaag.
2. Zorg dat de platformverlenging, de controller en de chassisonderdelen stabiel zijn.
3. Verwijder alle losse onderdelen van de machine.
4. Bepaal het zwaartepunt van de machine.

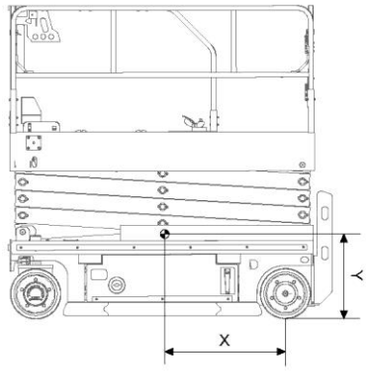

Figuur 8-2

Tabel 8-1

Modellen	X	Y
GTJZ0612E	801 mm (31,5 in)	530 mm (20,9 in)
GTJZ0812E	806 mm (31,7 in)	570 mm (22,4 in)
GTJZ1012E	808 mm (31,8 in)	638 mm (25,1 in)
GTJZ1212E	815 mm (32 in)	676 mm (26,6 in)

5. Hef de machine volgens het volgende figuur.

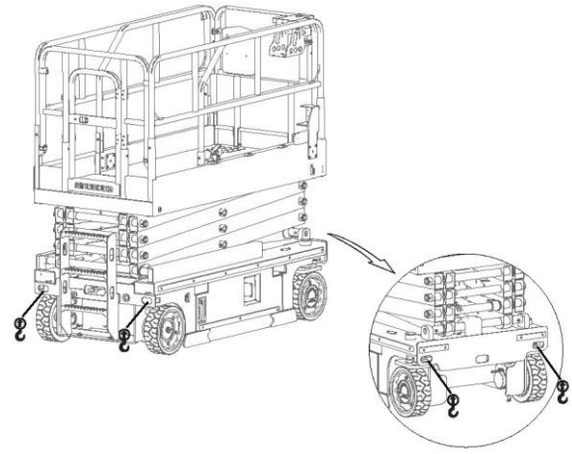

Figuur 8-3

6. Bevestig hijsmiddelen alleen aan op het verhoogde punt dat op de machine is aangegeven. Pas de hijsmiddelen aan om schade aan de machine te voorkomen en om de machine horizontaal te houden.

KENNISGEVING

Kies een spreidbalk van de juiste lengte om de platformreling te beschermen.

DE MACHINE TRANSPORTEREN

Neem de volgende voorschriften in acht bij het transporteren van de machine met behulp van vrachtwagens of aanhangers:

1. Draai voor transport de sleutelschakelaar van de grondcontroller naar de UIT-positie en verwijder vervolgens de sleutel.
2. Inspecteer de machine grondig op losse onderdelen.
3. Zorg dat de touwen of riemen voldoende sterk zijn.
4. Gebruik minimaal twee touwen of riemen.
5. Pas de tuigage aan om schade aan de touwen of riemen te voorkomen.

OPMERKING

Schuif de platformverlenging tijdens transport in en zet deze vast in de sleuven. Zorg dat de platformverlenging niet kan uitschuiven of uit het hoofdplatform kan vallen tijdens transport.

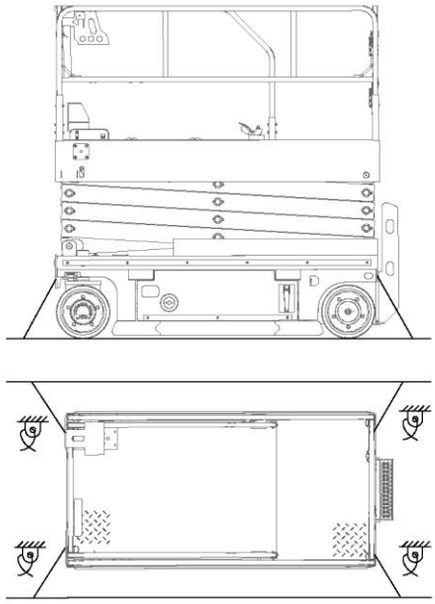

Figuur 8-4

Deze pagina is opzettelijk blanco gelaten

9 ONDERHOUD

Dit hoofdstuk bevat gedetailleerde procedures voor regelmatige onderhoudsinspecties.

⚠ WAARSCHUWING

GEVAAR BIJ ONVEILIGE BEDIENING

Het niet opvolgen van het juiste onderhoud kan leiden tot de dood, ernstig letsel of schade aan de machine.

Volg deze algemene regels:

- Professioneel opgeleid, gekwalificeerd personeel moet routinematige onderhoudsinspecties uitvoeren op deze machine.
- Dagelijkse routine-onderhoudsinspecties moeten plaatsvinden bij normaal gebruik van de machine. Onderhoudsinspecteurs moeten inspectie en onderhoud uitvoeren volgens het reparatie- en inspectierapport in ***Tabel 9-3, pagina 9-3*** en moeten het rapport invullen.
- Regelmatige onderhoudsinspecties moeten worden uitgevoerd door gebruikers en op driemaandelijkse, zesmaandelijkse en jaarlijkse basis door gekwalificeerd en opgeleid personeel. Gekwalificeerd, opgeleid personeel moet de machine controleren en onderhouden volgens het reparatie- en inspectierapport in ***Tabel 9-3, pagina 9-3*** en moet het rapport invullen.
- Verwijder een beschadigde of defecte machine onmiddellijk, markeer deze en stop het gebruik ervan.
- Repareer een beschadigde of defecte machine voordat u deze gebruikt.
- Bewaar alle machine-inspectiegegevens minimaal 10 jaar of totdat de machine niet meer in gebruik is of zoals vereist door de eigenaar/bedrijf/beheerder van de machine.
- Voer een driemaandelijkse inspectie uit bij machines die langer dan drie maanden buiten gebruik zijn.
- Vervang tijdens het onderhoud van de machine alle onderdelen van de machine door dezelfde onderdelen of de onderdelen van de oorspronkelijke machine.
- Voer, tenzij anders vermeld, alle onderhoudsprocedures uit volgens de volgende voorschriften:
  - Parkeer de machine op een vlakke, stevige ondergrond.
  - Zorg dat de sleutelschakelaar in de UIT-positie staat en verwijder de sleutel om onbevoegd gebruik van de machine te voorkomen.
  - Zet de rode noodstopknop op de platform- en grondcontroller in de UIT-positie om te voorkomen dat het bedieningssysteem per ongeluk wordt gestart.
  - Schakel de hoofdschakelaar uit.
  - Koppel alle DC-stroom af van de machine.
  - Blokkeer alle wielen om beweging van de machine te voorkomen.
  - Voordat u de hydraulische onderdelen losmaakt of verwijdert, moet u de hydraulische oliedruk in de hydraulische leiding aflaten.

UITVOEREN VAN EEN INSPECTIE VOOR LEVERING

Wanneer de eigenaar/onderneming van de machine verandert, moet naast de inspectie voor levering ook de bijbehorende inspectie worden uitgevoerd volgens de vereisten van het onderhoudsschema en het reparatie- en inspectierapport. Wanneer u een inspectie voor levering uitvoert, moet u aan de volgende eisen voldoen:

1. Het is de verantwoordelijkheid van de eigenaar/het bedrijf van de machine om een inspectie voorafgaand aan levering uit te voeren.
2. Volg deze procedure elke keer voorafgaand aan levering. Het uitvoeren van een inspectie voorafgaand aan levering kan potentiële problemen met de machine aan het licht brengen voordat de machine wordt gebruikt.
3. Gebruik een beschadigde of defecte machine nooit. Markeer de machine en gebruik deze niet.
4. Alleen professioneel opgeleid, gekwalificeerd personeel mag de machine repareren en moet de procedures volgen zoals vermeld in de *Bedieningshandleiding* en de *Onderhoudshandleiding*.
5. Een bevoegde gebruiker moet dagelijks onderhoud uitvoeren aan deze machine zoals vermeld in de *Bedieningshandleiding* en de *Onderhoudshandleiding*.

   Voordat u de machine aflevert, moet u de volgende gegevens invullen aan de hand van deze instructies:

2. Gebruik de volgende tabel om de resultaten te noteren. Kruis na het voltooien van elk onderdeel het juiste vakje aan.
3. Noteer de inspectieresultaten. Indien één van de inspectieresultaten "NEE" is, moet de machine worden stopgezet en opnieuw worden geïnspecteerd nadat de reparatie is voltooid, en moet dit worden aangegeven in het vakje "inspectie".

Tabel 9-1

WERKDOSSIER OPSTELLEN VOOR OPLEVERING			
Model			
Serienummer			
Inspectiepunt	**JA/Machine is in goede staat**	**NEE/Machine heeft schade of storing**	**GEREPAREERD/Machine is gerepareerd**
Inspectie voor bediening			
Onderhoudsprocedure			
Functionele inspectie			
Koper/huurder van de machine			
Handtekening inspecteur			
Titel inspecteur			
Bedrijf inspecteur			

VOLGEN VAN EEN ONDERHOUDSSCHEMA

Regelmatige onderhoudsinspecties moeten dagelijks, driemaandelijks, halfjaarlijks (om de 6 maanden) en jaarlijks plaatsvinden. Gebruik de tabel om u te helpen zich aan een routine-onderhoudsschema te houden.

Tabel 9-2

INSPECTIE-INTERVAL	INSPECTIEPROCEDURES
Elke dag of elke 8 uur	A
Elk kwartaal of elke 250 uur	A+B
Om het half jaar of elke 500 uur	A+B+C
Elk jaar of elke 1000 uur	A+B+C+D

INVULLEN VAN EEN REPARATIE- EN INSPECTIERAPPORT

1. Verdeel het reparatie- en inspectierapport in vier delen (A, B, C en D) overeenkomstig de tijdsvereisten van het onderhoudsschema en de vereisten van de onderhoudsprocedure.
2. Het reparatie- en inspectierapport bevat de inspectietabel van elke regelmatige inspectie.
3. Maak een kopie van het reparatie- en inspectierapport voor elke inspectie. Bewaar de ingevulde tabellen gedurende 10 jaar of tot de machine niet meer in gebruik is of zoals vereist door de eigenaar/het bedrijf/de beheerder van de machine.
4. Gebruik de volgende tabel om de resultaten te noteren. Kruis na het voltooien van elk onderdeel het juiste vakje aan.
5. Noteer de inspectieresultaten. Indien één van de inspectieresultaten "NEE" is, moet de machine worden stopgezet en opnieuw worden geïnspecteerd nadat de reparatie is voltooid, en moet dit worden aangegeven in het vakje "inspectie". Selecteer de juiste inspectieprocedure op basis van het inspectietype.

Tabel 9-3

REPARATIE- EN INSPECTIERAPPORT				
Model				
Serienummer				
Checklist A procedures				
Items	**JA/Machine is in goede staat**	**NEE/Machine heeft schade of storing**	**GEREPAREERD/Macine is gerepareerd**	**Probleemomschrijving**
A-1 Inspecteer alle handleidingen				
A-2 Inspecteer alle stickers				
A-3 Inspecteer beschadigde, losse of verloren onderdelen				
A-4 Inspecteer het hydraulische olieniveau				
A-5 Inspecteer de hydraulische olielekkage				
A-6 Functionele tests				
A-7 Inspecteer de nooddaalfunctie				
A-8 Test de remmen				
A-9 Volledige hef- en daalsnelheidstest				
A-10 Test de rijsnelheid (platform geheven)				
A-11 Test de rijnelheid (platform volledig ingeschoven)				
A-12 Inspecteer de kantelbeveiliging				
A-13 Inspecteer de kuilbeveiliging				
A-14 Inspecteer het weegsysteem (optioneel)				
A-15 Inspecteer de heflimietfunctie				
A-16 Inspecteer de daallimiet				
A-17 Inspecteer het accuniveau				
A-18 Voer onderhoud uit na 30 dagen				
Procedures checklist B				

REPARATIE- EN INSPECTIERAPPORT

Onderdelen	JA/Machine is in goede staat	NEE/Machine heeft schade of storing	GEREPAREERD/Machine is gerepareerd	Probleembeschrijving
B-1 Inspecteer de elektrische bedrading				
B-2 Inspecteer velgen, banden en bevestigingsmiddelen				
B-3 Inspecteer de accu				
B-4 Inspecteer de hydraulische olie				
B-5 Inspecteer het ventilatiesysteem van de hydraulische olietank				
B-6 Inspecteer de handmatige remontgrendelingsfunctie				
Procedures checklist C				
Onderdelen	**JA/Machine is in goede staat**	**NEE/Machine heeft schade of storing**	**GEREPAREERD/Machine is gerepareerd**	**Probleembeschrijving**
C-1 Inspecteer het luchtfilter van de hydraulische olietank				
Procedures checklist D				
Onderdelen	**JA/Machine is in goede staat**	**NEE/Machine heeft schade of storing**	**GEREPAREERD/Machine is gerepareerd**	**Probleembeschrijving**
D-1 Inspecteer de schaararmlagers				
D-2 Inspecteer de chassisschuif				
D-3 Vervang het oliefilter van de hydraulische olietank				
D-4 Inspecteer en vervang de hydraulische olie				
D-5 Inspecteer belangrijke constructiedelen				

Gebruiker	
Handtekening inspecteur	
Inspectiedatum	
Titel inspecteur	
Bedrijf inspecteur	

10 INSPECTIE VAN STICKERS/TYPEPLAATJES

Gebruik de juiste inspectiemethoden om te controleren of alle stickers gemakkelijk te identificeren zijn en goed zijn aangebracht.

Vervang alle verloren of beschadigde veiligheidsstickers.

Reinig de veiligheidsstickers met neutrale zeep en water. Gebruik geen oplosmiddelhoudende reinigingsmiddelen, die het materiaal van de veiligheidsetiketten kunnen beschadigen.

Gebruik geen machines zonder stickers/naamplaatjes.

⚠ WAARSCHUWING

GEVAAR BIJ ONVEILIGE BEDIENING

Alle veiligheidsetiketten moeten leesbaar zijn om het personeel te waarschuwen voor veiligheidsrisico's. Vervang onmiddellijk alle onleesbare of ontbrekende etiketten. Veiligheidslabels die tijdens reparatiewerkzaamheden zijn verwijderd, moeten op hun oorspronkelijke plaats worden teruggeplaatst voordat de motor weer in gebruik wordt genomen. Laat de motor niet draaien als er veiligheidslabels ontbreken of zwaar versleten zijn.

STICKERS/TYPEPLAATJES GTJZ0612E & 0812E & 1012E & 1212E (ANSI)

NR.	Onderdeelnr.	Beschrijving	Aantal	Opmerkingen
	101051103014	Stickers - GTJZ0612E (ANSI)	1	
	101052103016	Stickers - GTJZ0812E (ANSI)	1	
	101048103016	Stickers - GTJZ1012E (ANSI)	1	
	101049103012	Stickers - GTJZ1212E (ANSI)	1	
1	101046100009	Sticker - SINOBOOM	2	
2	101051103011	Sticker - GTJZ0612E	2	
	101052103012	Sticker - GTJZ0812E	2	
	101048100007	Sticker - GTJZ1012E	2	
	101048100009	Sticker - GTJZ1212E	2	
3	216060000004	Attentielijn, 50 mm breed	4	
4	101016100031	Sticker - Hoofdschakelaar	1	
5	101014100020	Sticker-Hijsogen	4	
6	101014100021	Sticker - Vastzetten	4	
7	101014100013	Sticker-Beknellingsgevaar	4	
8	101048103017	Sticker - Max. wielbelasting 1180kg(2601 lb)	4	
9	101040103013	Sticker-Elektrocutiegevaar	2	
10	101014100033	Logo, wit	2	
11	101014100014	Sticker - Geen vuurwerk	2	
12	101014100018	Sticker - Knop platform omhoog/omlaag	1	
13	101014100015	Sticker - Gevaar van hogedrukvloeistoffen	1	
14	101014100017	Sticker-Handleidingen lezen	1	
15	101012100018	Sticker-Beknellingsgevaar	2	
16	216060000003	Attentielijn, 100mm breed	3	
17	101014100026	Sticker - Veiligheidsarm inschakelen	1	
18	101016100030	Sticker-Verankeringspunten voor het aanlijnkoord	4	
19	101014100022	Sticker - Olievulpoort	1	
20	101014100016	Sticker-Elektrocutiegevaar	1	
21	101014100008	Sticker-Laadspanning	1	
22	101014100027	Sticker-Handleidingen lezen	1	
23	101012100007	Sticker-Kantelgevaar	1	
24	101051103015	Sticker - Gebruikstoestand (GTJZ0612E)	1	
	101052103017	Sticker - Gebruikstoestand (GTJZ0812E)	1	
	101048103018	Sticker - Gebruikstoestand (GTJZ1012E)	1	
	101049103013	Sticker - Gebruikstoestand (GTJZ1212E)	1	

NR.	Onderdeelnr.	Beschrijving	Aantal	Opmerkingen
25	101051103016	Sticker - Gebruikstoestand (GTJZ0612E)	1	
	101052103018	Sticker - Gebruikstoestand (GTJZ0812E)	1	
	101048103019	Sticker - Gebruikstoestand (GTJZ1012E)	1	
	101049103014	Sticker - Gebruikstoestand (GTJZ1212E)	1	
26	101014100032	Sticker - Serienummer	2	
27	101012100026	Sticker - Vorkpositie vorkheftruck	6	
28	101014100025	Sticker-Nooddaal	1	
29	101048103010	Typelaatje-ANSI	1	
30	215050000012	Blindklinknagel 4×8-ZnD GB/T 12618.2	4	
31	101014100007	Sticker - Platformstekker	1	
32	101058103001	Sticker - IPAF	1	
33	101040103008	Sticker - Rem lossen	2	
34	101055103015	Sticker-Noodstopschakelaar	1	
35	101055103024	Sticker-Kantelgevaar	1	
36	101040103015	Sticker-Jaarlijkse inspectie	1	
37	101012100019	Sticker-Kantelgevaar	1	
38	101012100008	Sticker-Kantelgevaar	2	
39	101040103014	Sticker - Afneembare beugel	1	
40	101012100029	Sticker-Beknellingsgevaar	2	

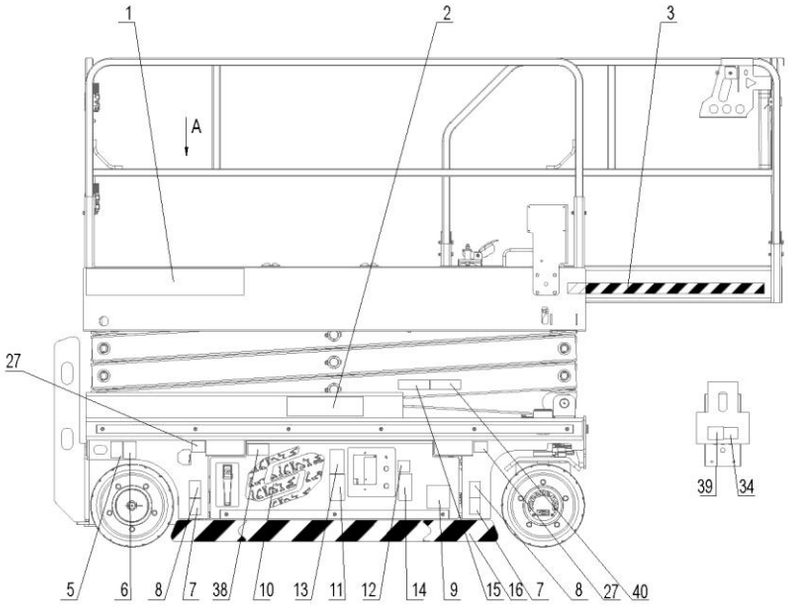
1
2
3
A
27
39
34
5
6
8
7
38
10
13
11
12
14
9
15
16
7
8
27
40

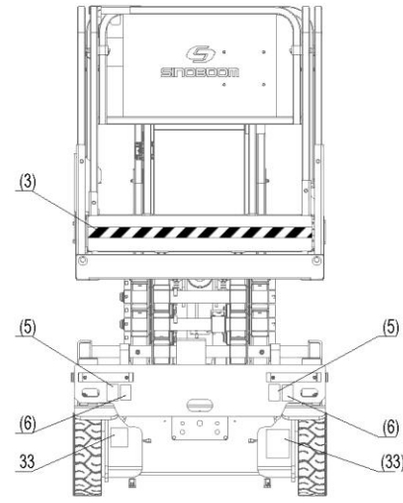
(3)
(5)
(5)
(6)
(6)
33
(33)

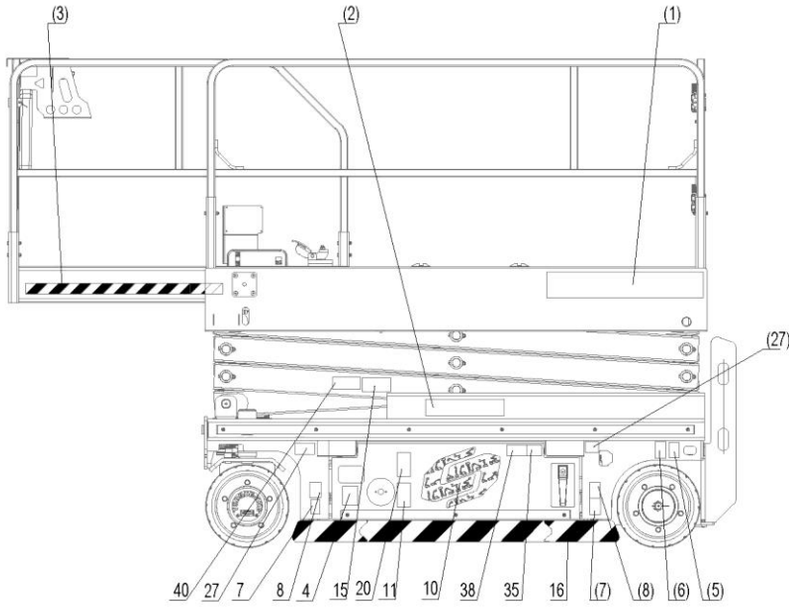
(3)
(2)
(1)
(27)
40
27
7
8
4
15
20
11
10
38
35
16
(7)
(8)
(6)
(5)

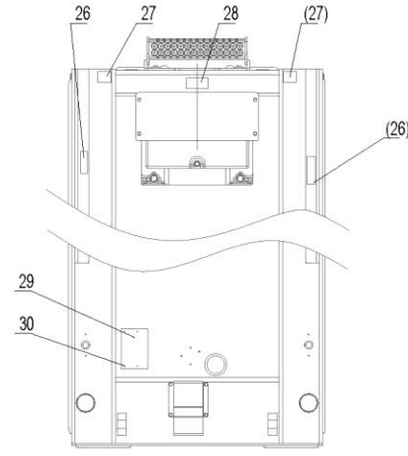
26
27
28
(27)
(26)
29
30

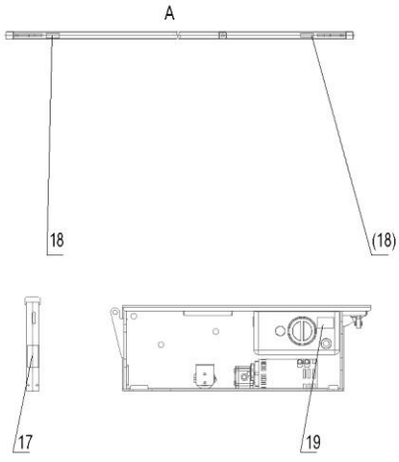
A
18
(18)
17
19

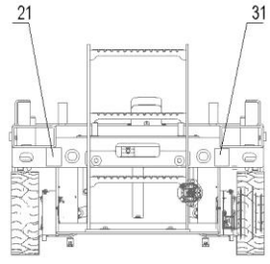
21
31

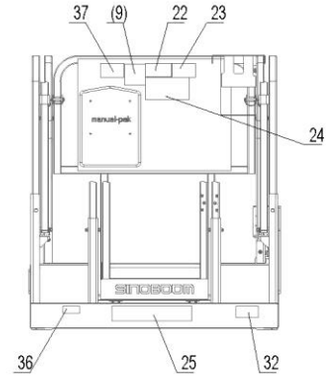
37
(9)
22
23
24
36
25
32

STICKERS/TYPEPLAATJES GTJZ0612E & 0812E & 1012E &

NR.	Onderdeelnr.	Beschrijving	Aantal	Opmerkingen
	101051103003	Stickers - GTJZ0612E (AS)	1	
	101052103003	Stickers - GTJZ0812E (AS)	1	
	101048100012	Stickers - GTJZ1012E (AS)	1	
	101049100003	Stickers - GTJZ1212E (AS)	1	
1	101046100009	Sticker - SINOBOOM	2	
2	101016100030	Sticker-Verankeringspunten voor het aanlijnkoord	4	
3	101012100018	Sticker-Beknellingsgevaar	2	
4	101014100032	Sticker - Serienummer	2	
5	101014100020	Sticker-Hijsogen	4	
6	101014100021	Sticker - Vastzetten	4	
7	216060000004	Attentielijn, 50 mm breed	4	
8	101014100019	Sticker - Max. wielbelasting 1180kg(2601 lb)	4	
9	101014100013	Sticker-Beknellingsgevaar	4	
10	101055103019	Sticker-Elektrocutiegevaar	2	
11	101014100014	Sticker - Geen vuurwerk	2	
12	101014100015	Sticker - Gevaar van hogedrukvloeistoffen	1	
13	101014100017	Sticker-Handleidingen lezen	1	
14	101014100018	Sticker - Knop platform omhoog/omlaag	1	
15	101014100033	Logo, wit	2	
16	101051103011	Sticker - GTJZ0612E	2	
	101052103012	Sticker - GTJZ0812E	2	
	101048100007	Sticker - GTJZ1012E	2	
	101048100009	Sticker - GTJZ1212E	2	
17	101014100027	Sticker-Handleidingen lezen	1	
18	101016100031	Sticker - Hoofdschakelaar	1	
19	101012100007	Sticker-Kantelgevaar	1	
20	101051103008	Sticker - Gebruikstoestand (GTJZ0612E)	1	
	101052103013	Sticker - Gebruikstoestand (GTJZ0812E)	1	
	101048100004	Sticker - Gebruikstoestand (GTJZ1012E)	1	
	101048100006	Sticker - Gebruikstoestand (GTJZ1212E)	1	
21	101014100022	Sticker - Olievulpoort	1	
22	101014100016	Sticker-Elektrocutiegevaar	1	
23	101014100026	Sticker - Veiligheidsarm inschakelen	1	
24	101012100026	Sticker - Vorkpositie vorkheftruck	6	
25	101014100025	Sticker-Nooddaal	1	

NR.	Onderdeelnr.	Beschrijving	Aantal	Opmerkingen
26	101058103001	Sticker - IPAF	1	
27	101014100024	Sticker-Laadspanning	1	
28	101014100030	Sticker - Platformstekker	1	
29	101049103001	Sticker - Gebruikstoestand (GTJZ0612E)	1	
	101058103004	Sticker - Gebruikstoestand (GTJZ0812E)	1	
	101048100013	Sticker - Gebruikstoestand (GTJZ1012E)	1	
	101049100004	Sticker - Gebruikstoestand (GTJZ1212E)	1	
30	101012100038	Typelaatje-AS	1	
31	215050000012	Blindklinknagel 4×8-ZnD GB/T 12618.2	4	
32	216060000003	Attentielijn, 100mm breed	3	
33	101040103014	Sticker - Afneembare beugel	1	
34	101040103008	Sticker - Rem lossen	2	
35	101055103015	Sticker-Noodstopschakelaar	1	
36	101012100019	Sticker-Kantelgevaar	1	
37	101012100008	Sticker-Kantelgevaar	2	
38	101012100029	Sticker-Beknellingsgevaar	2	
39	101041103020	Sticker - Batterijgewicht 120 kg (265 lb)	1	
	101039103017	Sticker - Batterijgewicht 160kg (353 lb)	1	Uitsluitend voor GTJZ1212E

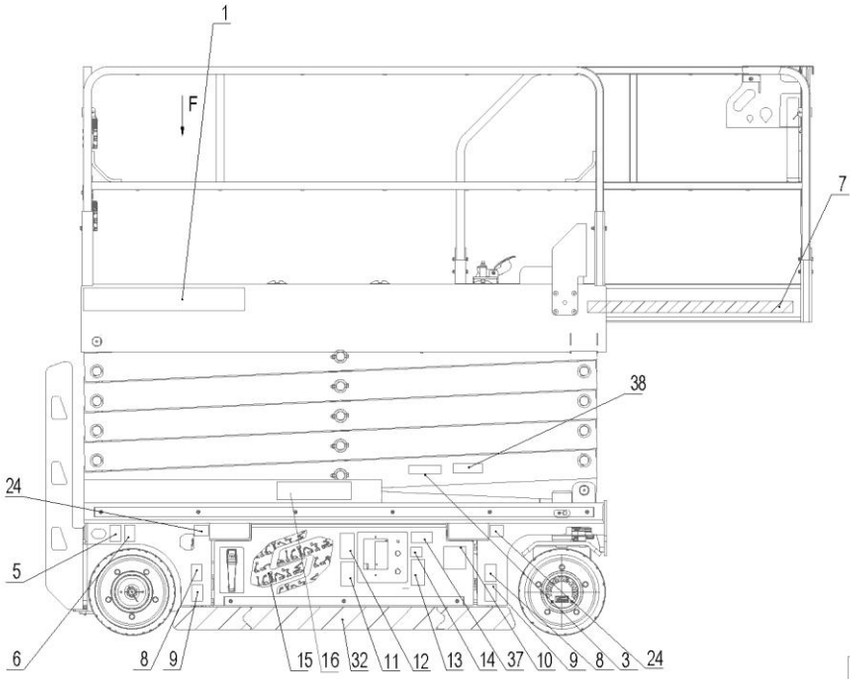
1
F
7
38
24
5
6
8
9
15
16
32
11
12
13
14
37
10
9
8
3
24

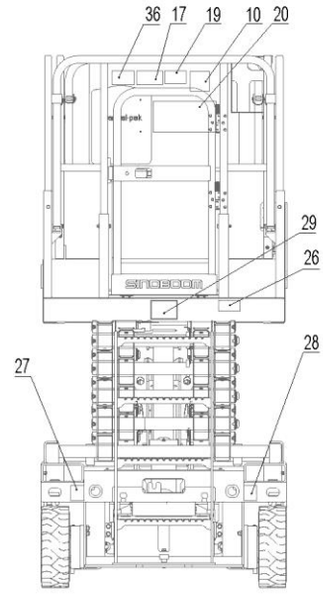
36
17
19
10
20
29
26
28
27

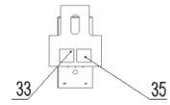
33
35

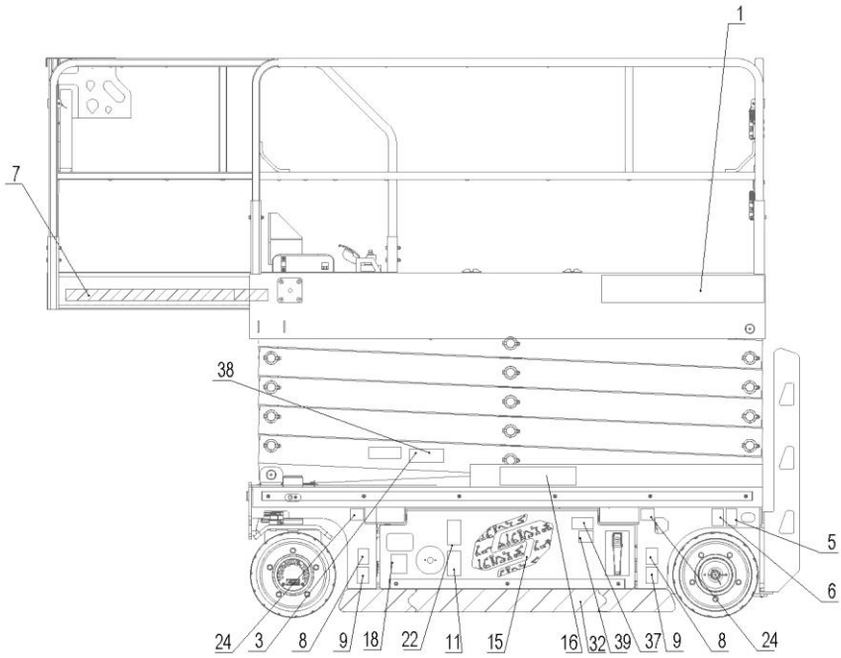
1
7
38
5
6
24
3
8
9
18
22
11
15
16
32
39
37
9
8
24

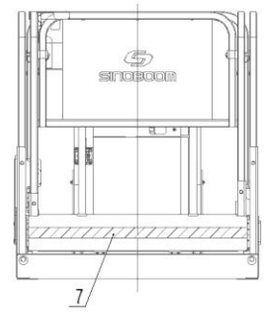
7

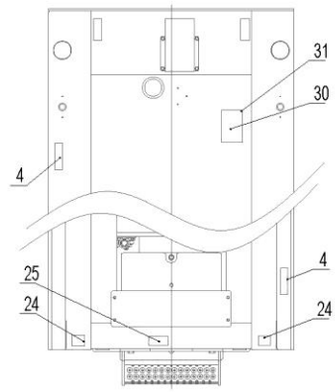
31
30
4
4
25
24
24

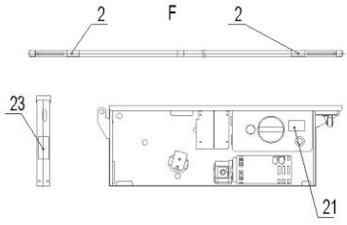
2
F
2
23
21

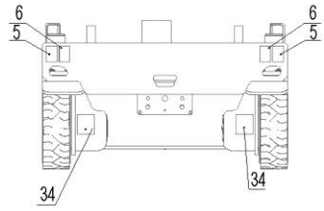
6
5
6
5
34
34

STICKERS/TYPEPLAATJES GTJZ0612E & 0812E & 1012E & 1212E

NR.	Onderdeelnr.	Beschrijving	Aantal	Opmerkingen
	101051103002	Stickers - GTJZ0612E (CE)	1	
	101052103002	Stickers - GTJZ0812E (CE)	1	
	101048100010	Stickers - GTJZ1012E (CE)	1	
	101049100001	Stickers - GTJZ1212E (CE)	1	
1	101046100009	Sticker - SINOBOOM	2	
2	101051103011	Sticker - GTJZ0612E	2	
	101052103012	Sticker - GTJZ0812E	2	
	101048100007	Sticker - GTJZ1012E	2	
	101048100009	Sticker - GTJZ1212E	2	
3	216060000004	Attentielijn, 50 mm breed	4	
4	101016100031	Sticker - Hoofdschakelaar	1	
5	101014100020	Sticker-Hijsogen	4	
6	101014100021	Sticker - Vastzetten	4	
7	101014100013	Sticker-Beknellingsgevaar	4	
8	101014100019	Sticker - Max. wielbelasting 1180kg(2601 lb)	4	
9	101014100023	Sticker-Elektrocutiegevaar	2	
10	101014100033	Logo, wit	2	
11	101014100014	Sticker - Geen vuurwerk	2	
12	101014100018	Sticker - Knop platform omhoog/omlaag	1	
13	101014100015	Sticker - Gevaar van hogedrukvloeistoffen	1	
14	101014100017	Sticker-Handleidingen lezen	1	
15	101012100018	Sticker-Beknellingsgevaar	2	
16	216060000003	Attentielijn, 100mm breed	3	
17	101014100026	Sticker - Veiligheidsarm inschakelen	1	
18	101016100030	Sticker-Verankeringspunten voor het aanlijnkoord	4	
19	101014100022	Sticker - Olievulpoort	1	
20	101014100016	Sticker-Elektrocutiegevaar	1	
21	101014100008	Sticker-Laadspanning	1	
22	101014100027	Sticker-Handleidingen lezen	1	
23	101012100007	Sticker-Kantelgevaar	1	
24	101051103008	Sticker - Gebruikstoestand (GTJZ0612E)	1	
	101052103013	Sticker - Gebruikstoestand (GTJZ0812E)	1	
	101048100004	Sticker - Gebruikstoestand (GTJZ1012E)	1	
	101048100006	Sticker - Gebruikstoestand (GTJZ1212E)	1	

NR.	Onderdeelnr.	Beschrijving	Aantal	Opmerkingen
25	101051103009	Sticker - Gebruikstoestand (GTJZ0612E)	1	
	101052103014	Sticker - Gebruikstoestand (GTJZ0812E)	1	
	101048100003	Sticker - Gebruikstoestand (GTJZ1012E)	1	
	101048100005	Sticker - Gebruikstoestand (GTJZ1212E)	1	
26	101014100032	Sticker - Serienummer	2	
27	101012100026	Sticker - Vorkpositie vorkheftruck	6	
28	101014100025	Sticker-Nooddaal	1	
29	101012100037	Typeplaatje - CE	1	
30	215050000012	Blindklinknagel 4×8-ZnD GB/T 12618.2	4	
31	101014100007	Sticker - Platformstekker	1	
32	101058103001	Sticker - IPAF	1	
33	101040103008	Sticker - Rem lossen	2	
34	101055103015	Sticker-Noodstopschakelaar	1	
35	101012100019	Sticker-Kantelgevaar	1	
36	101012100008	Sticker-Kantelgevaar	2	
37	101012100029	Sticker-Beknellingsgevaar	2	
38	101041103020	Sticker - Batterijgewicht 120 kg (265 lb)	1	
	101039103017	Sticker - Batterijgewicht 160kg (353 lb)	1	Uitsluitend voor GTJZ1212E

© Jun 2020

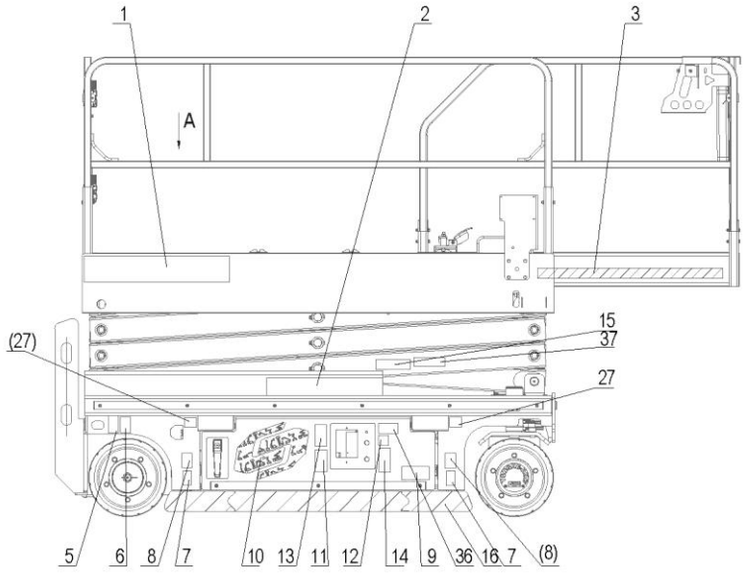
1
2
3
A
(27)
15
37
27
5
6
8
7
10
13
11
12
14
9
36
16
7
(8)

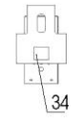
34

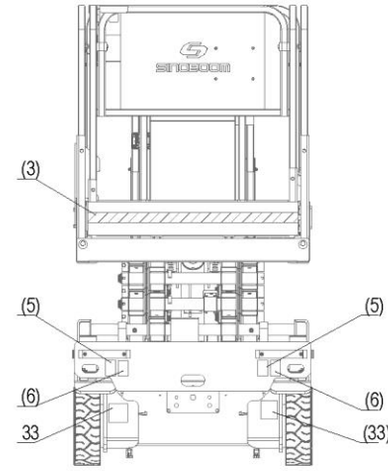
(3)
(5)
(5)
(6)
(6)
33
(33)

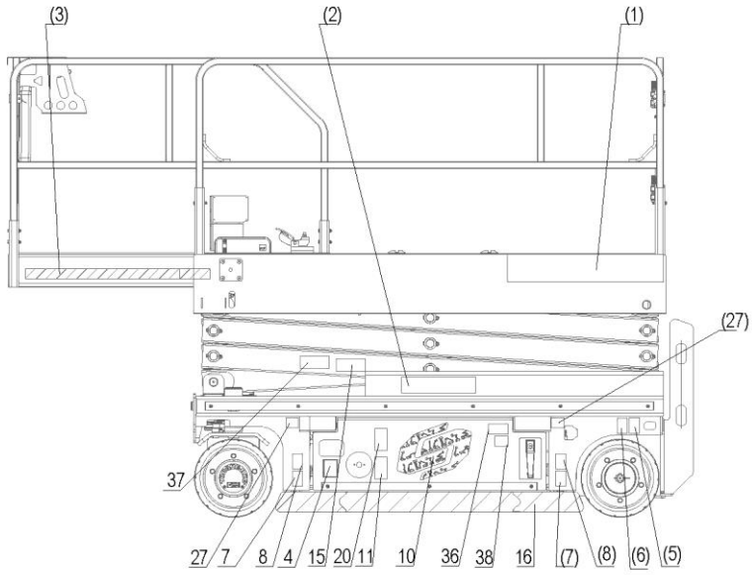
(3)
(2)
(1)
(27)
37
27
7
8
4
15
20
11
10
36
38
16
(7)
(8)
(6)
(5)

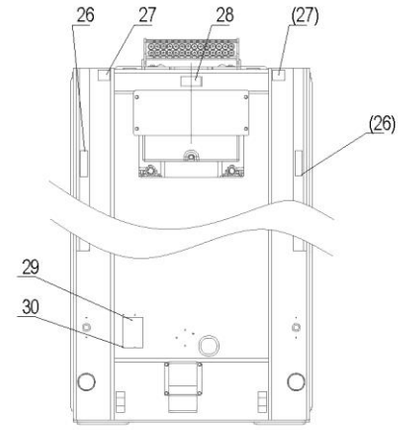
26
27
28
(27)
(26)
29
30

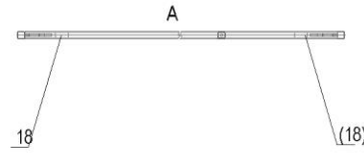
A
18
(18)

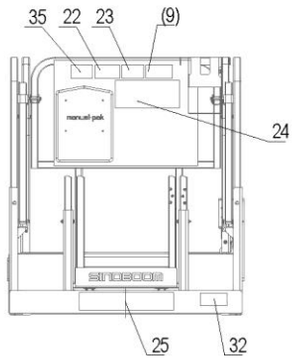
35
22
23
(9)
manuel pak
24
25
32

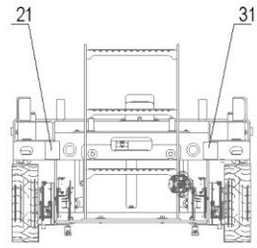
21
31

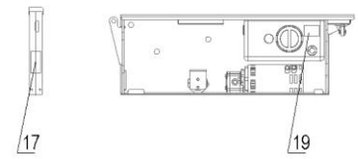
17
19

STICKERS/TYPEPLAATJES GTJZ0612E & 0812E & 1012E & 1212E (JP)

NR.	Onderdeelnr.	Beschrijving	Aantal	Opmerkingen
	101051103002	Stickers - GTJZ0612E (JP)	1	
	101052103002	Stickers - GTJZ0812E (JP)	1	
	101048100010	Stickers - GTJZ1012E (JP)	1	
1	101053103004	Sticker - SINOBOOM	2	
2	101051103011	Sticker - GTJZ0612E	2	
	101052103012	Sticker - GTJZ0812E	2	
	101048100007	Sticker - GTJZ1012E	2	
3	216060000004	Attentielijn, 50 mm breed	4	
4	101055103018	Sticker - Hoofdschakelaar	1	
5	101014100020	Sticker-Hijsogen	4	
6	101014100021	Sticker - Vastzetten	4	
7	101014100013	Sticker-Beknellingsgevaar	4	
8	101014100019	Sticker - Max. wielbelasting 1180kg(2601 lb)	4	
9	101055103015	Sticker-Noodstopschakelaar	1	
10	101053103005	Sticker-Elektrocutiegevaar	2	
11	101014100014	Sticker - Geen vuurwerk	2	
12	101014100018	Sticker - Knop platform omhoog/omlaag	1	
13	101014100015	Sticker - Gevaar van hogedrukvloeistoffen	1	
14	101014100017	Sticker-Handleidingen lezen	1	
15	101012100018	Sticker-Beknellingsgevaar	2	
16	216060000003	Attentielijn, 100mm breed	3	
17	101014100026	Sticker - Veiligheidsarm inschakelen	1	
18	101016100030	Sticker-Verankeringspunten voor het aanlijnkoord	4	
19	101014100022	Sticker - Olievulpoort	1	
20	101014100016	Sticker-Elektrocutiegevaar	1	
21	101014100008	Sticker-Laadspanning	1	
22	101054103001	Sticker-Handleidingen lezen	1	
23	101054103002	Sticker-Kantelgevaar	1	
24	101058103003	Sticker - Gebruikstoestand (GTJZ0612E)	1	
	101057103003	Sticker - Gebruikstoestand (GTJZ0812E)	1	
	101048103000	Sticker - Gebruikstoestand (GTJZ1012E)	1	
25	101051103009	Sticker - Gebruikstoestand (GTJZ0612E)	1	
	101052103014	Sticker - Gebruikstoestand (GTJZ0812E)	1	
	101048100003	Sticker - Gebruikstoestand (GTJZ1012E)	1	

NR.	Onderdeelnr.	Beschrijving	Aantal	Opmerkingen
26	101014100032	Sticker - Serienummer	2	
27	101012100026	Sticker - Vorkpositie vorkheftruck	6	
28	101014100025	Sticker-Nooddaal	1	
29	101055103002	Typeplaatje - CE	1	
30	215050000012	Blindklinknagel 4×8-ZnD GB/T 12618.2	4	
31	101014100007	Sticker - Platformstekker	1	
32	101058103001	Sticker - IPAF	1	
33	101040103008	Sticker - Rem lossen	2	
34	101051103018	Sticker-Kantelgevaar	1	
35	101012100008	Sticker-Kantelgevaar	2	
36	101012100029	Sticker-Beknellingsgevaar	2	
37	101041103020	Sticker - Batterijgewicht 120 kg (265 lb)	1	
	101039103017	Sticker - Batterijgewicht 160kg (353 lb)	1	Uitsluitend voor GTJZ1212E

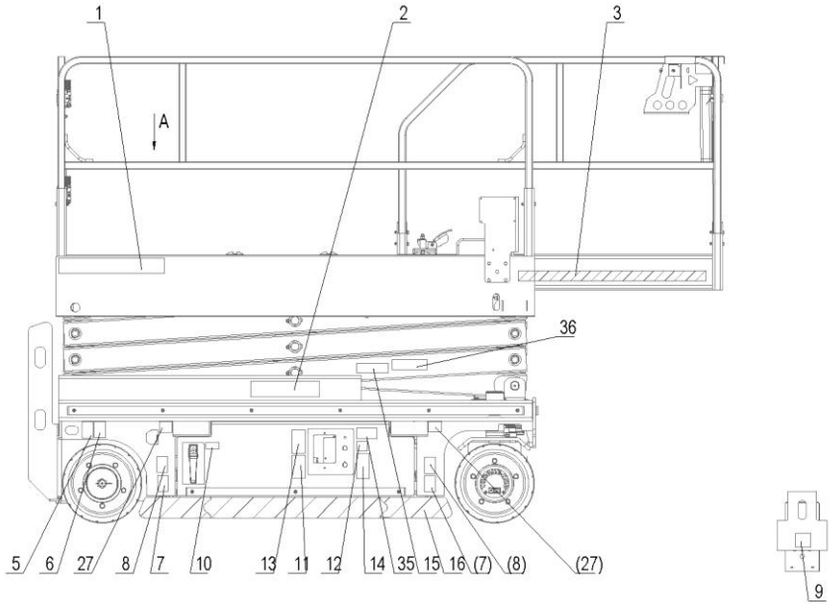
1
2
3
A
36
5
6
27
8
7
10
13
11
12
14
35
15
16
(7)
(8)
(27)
9

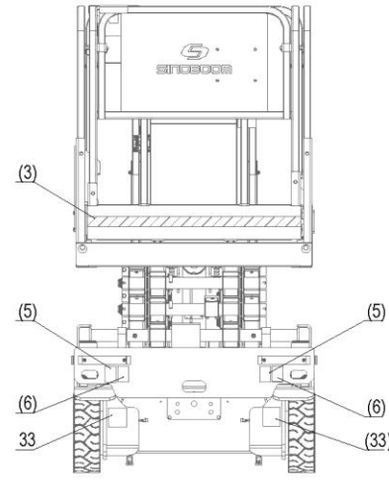
(3)
(5)
(5)
(6)
(6)
33
(33)

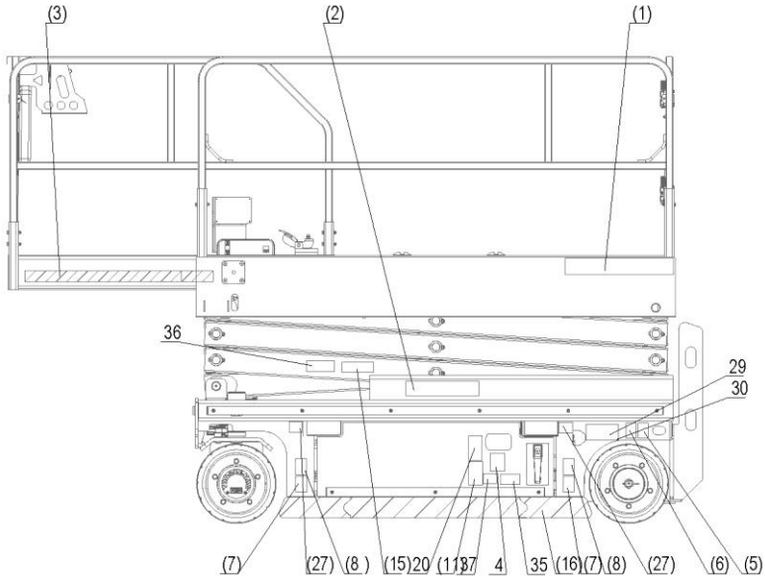
(3)
(2)
(1)
36
29
30
(7)
(27)
(8)
(15)
20
(11)
37
4
35
(16)
(7)
(8)
(27)
(6)
(5)

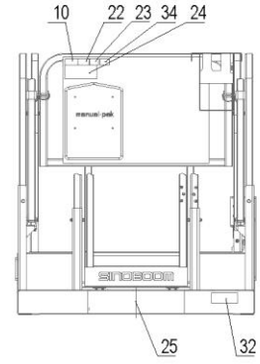
10
22
23
34
24
25
32

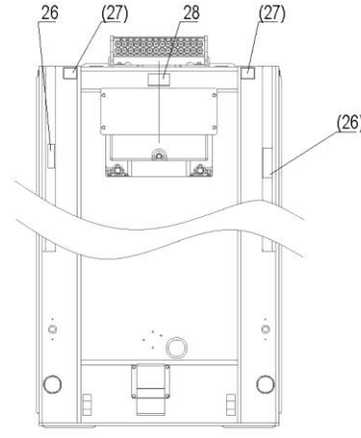
26
(27)
28
(27)
(26)

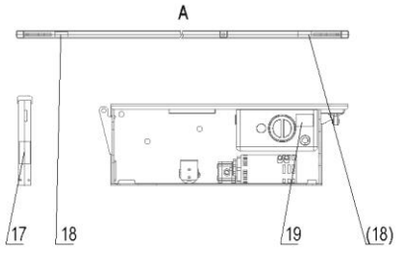
A
17
18
19
(18)

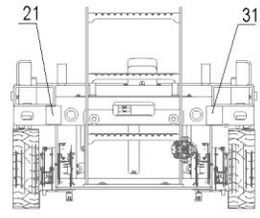
21
31

STICKERS/TYPEPLAATJES GTJZ0612E & 0812E & 1012E & 1212E (KCS)

NR.	Onderdeelnr.	Beschrijving	Aantal	Opmerkingen
	101051103005	Stickers - GTJZ0612E (KCS)	1	
	101052103005	Stickers - GTJZ0812E (KCS)	1	
	101048103003	Stickers - GTJZ1012E (KCS)	1	
	101049103003	Stickers - GTJZ1212E (KCS)	1	
1	101046100009	Sticker - SINOBOOM	2	
2	101051103011	Sticker - GTJZ0612E	2	
	101052103012	Sticker - GTJZ0812E	2	
	101048100007	Sticker - GTJZ1012E	2	
	101048100009	Sticker - GTJZ1212E	2	
3	216060000004	Attentielijn, 50 mm breed	4	
4	101016100031	Sticker - Hoofdschakelaar	1	
5	101014100020	Sticker-Hijsogen	4	
6	101014100021	Sticker - Vastzetten	4	
7	101014100013	Sticker-Beknellingsgevaar	4	
8	101014100019	Sticker - Max. wielbelasting 1180kg(2601 lb)	4	
9	101014100023	Sticker-Elektrocutiegevaar	2	
10	101014100033	Logo, wit	2	
11	101014100014	Sticker - Geen vuurwerk	2	
12	101014100018	Sticker - Knop platform omhoog/omlaag	1	
13	101014100015	Sticker - Gevaar van hogedrukvloeistoffen	1	
14	101014100017	Sticker-Handleidingen lezen	1	
15	101012100018	Sticker-Beknellingsgevaar	2	
16	216060000003	Attentielijn, 100mm breed	3	
17	101014100026	Sticker - Veiligheidsarm inschakelen	1	
18	101016100030	Sticker-Verankeringspunten voor het aanlijnkoord	4	
19	101014100022	Sticker - Olievulpoort	1	
20	101014100016	Sticker-Elektrocutiegevaar	1	
21	101014100008	Sticker-Laadspanning	1	
22	101014100027	Sticker-Handleidingen lezen	1	
23	101012100007	Sticker-Kantelgevaar	1	
24	101051103008	Sticker - Gebruikstoestand (GTJZ0612E)	1	
	101052103013	Sticker - Gebruikstoestand (GTJZ0812E)	1	
	101048100004	Sticker - Gebruikstoestand (GTJZ1012E)	1	
	101048100006	Sticker - Gebruikstoestand (GTJZ1212E)	1	

NR.	Onderdeelnr.	Beschrijving	Aantal	Opmerkingen
25	101051103009	Sticker - Gebruikstoestand (GTJZ0612E)	1	
	101052103014	Sticker - Gebruikstoestand (GTJZ0812E)	1	
	101048100003	Sticker - Gebruikstoestand (GTJZ1012E)	1	
	101048100005	Sticker - Gebruikstoestand (GTJZ1212E)	1	
26	101014100032	Sticker - Serienummer	2	
27	101012100026	Sticker - Vorkpositie vorkheftruck	6	
28	101014100025	Sticker-Nooddaal	1	
29	101015100026	Typelaatje-KCS	1	
30	215050000012	Blindklinknagel 4×8-ZnD GB/T 12618.2	4	
31	101014100007	Sticker - Platformstekker	1	
32	101058103001	Sticker - IPAF	1	
33	101040103008	Sticker - Rem lossen	2	
34	101055103015	Sticker-Noodstopschakelaar	1	
35	101012100019	Sticker-Kantelgevaar	1	
36	101012100008	Sticker-Kantelgevaar	2	
37	101012100029	Sticker-Beknellingsgevaar	2	
38	101041103020	Sticker - Batterijgewicht 120 kg (265 lb)	1	
	101039103017	Sticker - Batterijgewicht 160kg (353 lb)	1	Uitsluitend voor GTJZ1212E

© Jun 2020

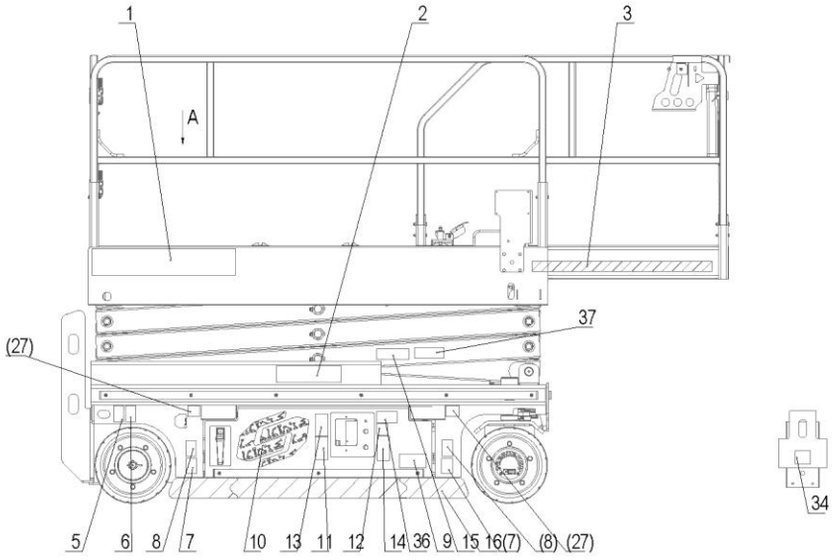
1
2
3
A
37
(27)
5
6
8
7
10
13
11
12
14
36
9
15
16(7)
(8)
(27)
34

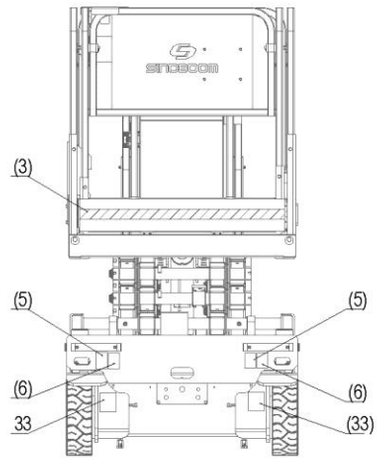
(3)
(5)
(5)
(6)
(6)
33
(33)

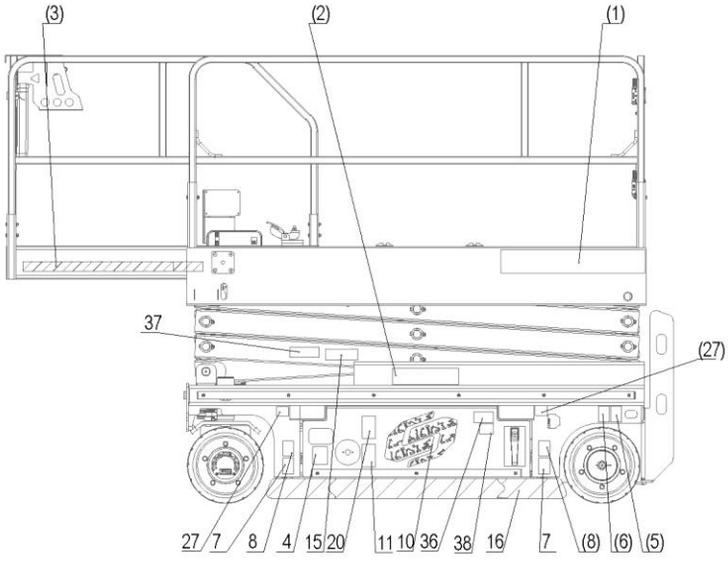
(3)
(2)
(1)
37
(27)
27
7
8
4
15
20
11
10
36
38
16
7
(8)
(6)
(5)

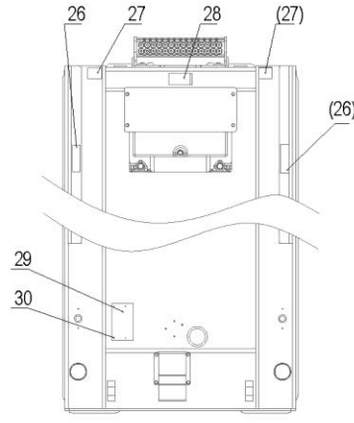
26
27
28
(27)
(26)
29
30

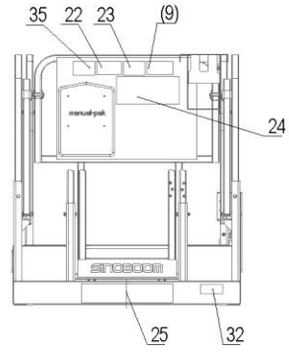
35
22
23
(9)
24
25
32

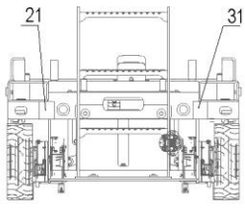
21
31

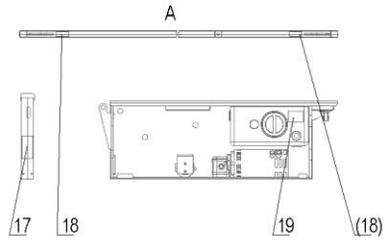
A
17
18
19
(18)

STICKERS/TYPEPLAATJES GTJZ0612E & 0812E & 1012E & 1212E (CE-PL)

NR.	Onderdeelnr.	Beschrijving	Aantal	Opmerkingen
	101051103006	Stickers - GTJZ0612E (CE-PL)	1	
	101052103006	Stickers - GTJZ0812E (CE-PL)	1	
	101048103004	Stickers - GTJZ1012E (CE-PL)	1	
	101049103004	Stickers - GTJZ1212E (CE-PL)	1	
1	101046100009	Sticker - SINOBOOM	2	
2	101051103011	Sticker - GTJZ0612E	2	
	101052103012	Sticker - GTJZ0812E	2	
	101048100007	Sticker - GTJZ1012E	2	
	101048100009	Sticker - GTJZ1212E	2	
3	216060000004	Attentielijn, 50 mm breed	4	
4	101016100031	Sticker - Hoofdschakelaar	1	
5	101014100020	Sticker-Hijsogen	4	
6	101014100021	Sticker - Vastzetten	4	
7	101014100013	Sticker-Beknellingsgevaar	4	
8	101049103002	Sticker - Max. wielbelasting 1180kg(2601 lb)	4	
9	101014100023	Sticker-Elektrocutiegevaar	2	
10	101014100033	Logo, wit	2	
11	101014100014	Sticker - Geen vuurwerk	2	
12	101014100018	Sticker - Knop platform omhoog/omlaag	1	
13	101014100015	Sticker - Gevaar van hogedrukvloeistoffen	1	
14	101014100017	Sticker-Handleidingen lezen	1	
15	101012100018	Sticker-Beknellingsgevaar	2	
16	216060000003	Attentielijn, 100mm breed	3	
17	101014100026	Sticker - Veiligheidsarm inschakelen	1	
18	101016100030	Sticker-Verankeringspunten voor het aanlijnkoord	4	
19	101014100022	Sticker - Olievulpoort	1	
20	101014100016	Sticker-Elektrocutiegevaar	1	
21	101014100008	Sticker-Laadspanning	1	
22	101014100027	Sticker-Handleidingen lezen	1	
23	101012100007	Sticker-Kantelgevaar	1	
24	101051103008	Sticker - Gebruikstoestand (GTJZ0612E)	1	
	101052103013	Sticker - Gebruikstoestand (GTJZ0812E)	1	
	101048100004	Sticker - Gebruikstoestand (GTJZ1012E)	1	
	101048100006	Sticker - Gebruikstoestand (GTJZ1212E)	1	

NR.	Onderdeelnr.	Beschrijving	Aantal	Opmerkingen
25	101051103009	Sticker - Gebruikstoestand (GTJZ0612E)	1	
	101052103014	Sticker - Gebruikstoestand (GTJZ0812E)	1	
	101048100003	Sticker - Gebruikstoestand (GTJZ1012E)	1	
	101048100005	Sticker - Gebruikstoestand (GTJZ1212E)	1	
26	101014100032	Sticker - Serienummer	2	
27	101012100026	Sticker - Vorkpositie vorkheftruck	6	
28	101014100025	Sticker-Nooddaal	1	
29	101012100037	Typeplaatje - CE	1	
30	215050000012	Blindklinknagel 4×8-ZnD GB/T 12618.2	4	
31	101014100007	Sticker - Platformstekker	1	
32	101058103001	Sticker - IPAF	1	
33	101040103008	Sticker - Rem lossen	2	
34	101058103000	Q-LINE (Logo)	1	
35	101055103015	Sticker-Noodstopschakelaar	1	
36	101012100019	Sticker-Kantelgevaar	1	
37	101012100008	Sticker-Kantelgevaar	2	
38	101012100029	Sticker-Beknellingsgevaar	2	
39	101041103020	Sticker - Batterijgewicht 120 kg (265 lb)	1	
	101039103017	Sticker - Batterijgewicht 160kg (353 lb)	1	Uitsluitend voor GTJZ1212E

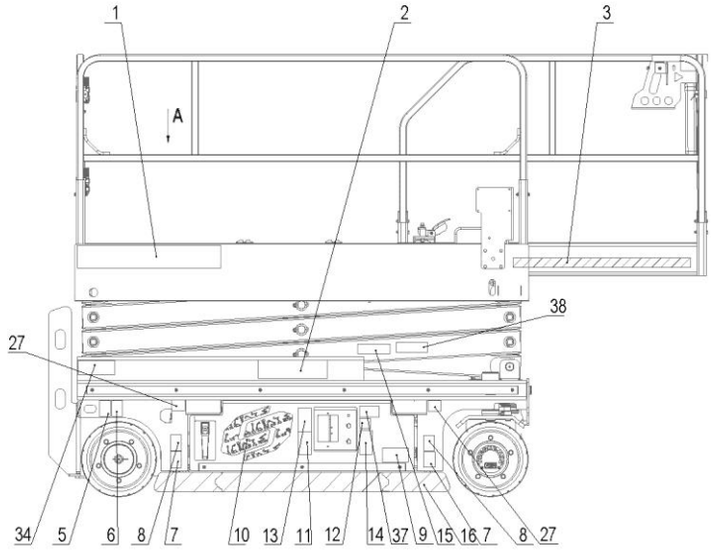
1
2
3
A
38
27
34
5
6
8
7
10
13
11
12
14
37
9
15
16
7
8
27

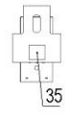
35

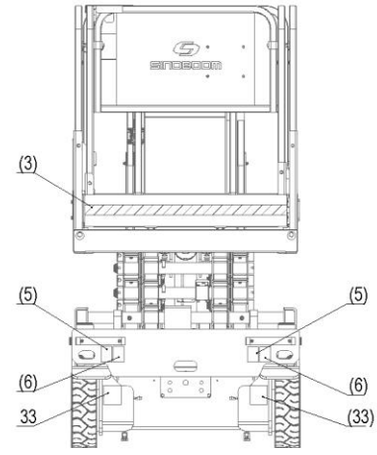
(3)
(5)
(5)
(6)
(6)
33
(33)

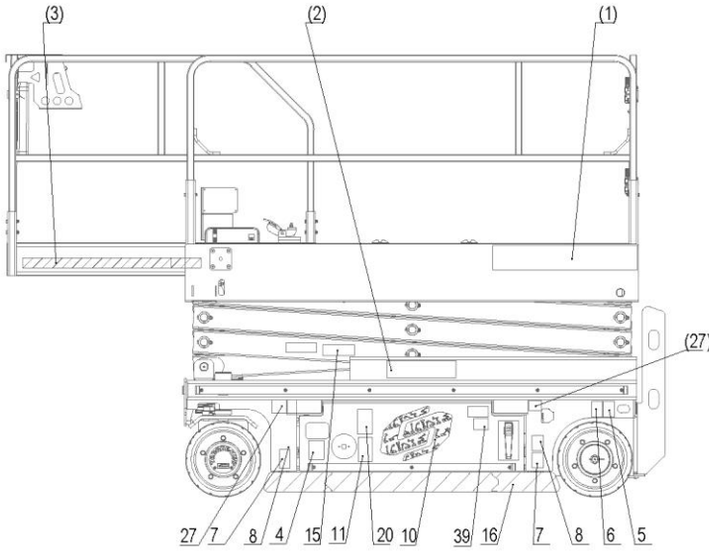
(3)
(2)
(1)
(27)
27
7
8
4
15
11
20
10
39
16
7
8
6
5

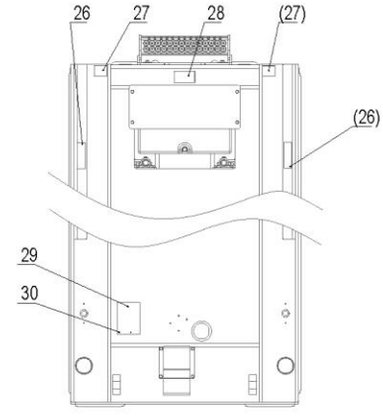
26
27
28
(27)
(26)
29
30

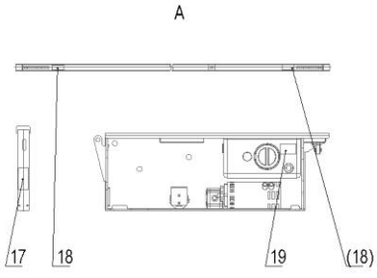
A
17
18
19
(18)

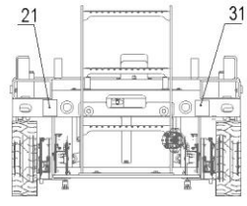
21
31

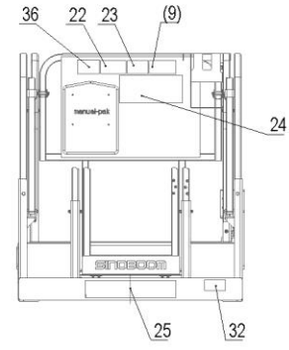
36
22
23
(9)
24
25
32

STICKERS/TYPEPLAATJES GTJZ0612E & 0812E & 1012E & 1212E (CSA)

NR.	Onderdeelnr.	Beschrijving	Aantal	Opmerkingen
	101051103017	Stickers - GTJZ0612E (CSA)	1	
	101052103015	Stickers - GTJZ0812E (CSA)	1	
	101048103021	Stickers - GTJZ1012E (CSA)	1	
	101049103015	Stickers - GTJZ1212E (CSA)	1	
1	101046100009	Sticker - SINOBOOM	2	
2	101051103011	Sticker - GTJZ0612E	2	
	101052103012	Sticker - GTJZ0812E	2	
	101048100007	Sticker - GTJZ1012E	2	
	101048100009	Sticker - GTJZ1212E	2	
3	216060000004	Attentielijn, 50 mm breed	4	
4	101016100031	Sticker - Hoofdschakelaar	1	
5	101014100020	Sticker-Hijsogen	4	
6	101014100021	Sticker - Vastzetten	4	
7	101014100013	Sticker-Beknellingsgevaar	4	
8	101014100019	Sticker - Max. wielbelasting 1180kg(2601 lb)	4	
9	101055103019	Sticker-Elektrocutiegevaar	2	
10	101014100033	Logo, wit	2	
11	101014100014	Sticker - Geen vuurwerk	2	
12	101014100018	Sticker - Knop platform omhoog/omlaag	1	
13	101014100015	Sticker - Gevaar van hogedrukvloeistoffen	1	
14	101014100017	Sticker-Handleidingen lezen	1	
15	101012100018	Sticker-Beknellingsgevaar	2	
16	216060000003	Attentielijn, 100mm breed	3	
17	101014100026	Sticker - Veiligheidsarm inschakelen	1	
18	101016100030	Sticker-Verankeringspunten voor het aanlijnkoord	4	
19	101014100022	Sticker - Olievulpoort	1	
20	101014100016	Sticker-Elektrocutiegevaar	1	
21	101014100008	Sticker-Laadspanning	1	
22	101014100027	Sticker-Handleidingen lezen	1	
23	101012100007	Sticker-Kantelgevaar	1	
24	101051103008	Sticker - Gebruikstoestand (GTJZ0612E)	1	
	101052103013	Sticker - Gebruikstoestand (GTJZ0812E)	1	
	101048100004	Sticker - Gebruikstoestand (GTJZ1012E)	1	
	101048100006	Sticker - Gebruikstoestand (GTJZ1212E)	1	

NR.	Onderdeelnr.	Beschrijving	Aantal	Opmerkingen
25	101051103009	Sticker - Gebruikstoestand (GTJZ0612E)	1	
	101052103014	Sticker - Gebruikstoestand (GTJZ0812E)	1	
	101048100003	Sticker - Gebruikstoestand (GTJZ1012E)	1	
	101048100005	Sticker - Gebruikstoestand (GTJZ1212E)	1	
26	101014100032	Sticker - Serienummer	2	
27	101012100026	Sticker - Vorkpositie vorkheftruck	6	
28	101014100025	Sticker-Nooddaal	1	
29	101048103022	Typelaatje-CSA	1	
30	215050000012	Blindklinknagel 4×8-ZnD GB/T 12618.2	4	
31	101014100007	Sticker - Platformstekker	1	
32	101058103001	Sticker - IPAF	1	
33	101040103008	Sticker - Rem lossen	2	
34	101055103015	Sticker-Noodstopschakelaar	1	
35	101012100023	Sticker-Kantelgevaar	1	
36	101040103015	Sticker-Jaarlijkse inspectie	1	
37	101012100019	Sticker-Kantelgevaar	2	
38	101012100008	Sticker-Kantelgevaar	2	
39	101040103014	Sticker - Afneembare beugel	1	
40	101012100029	Sticker-Beknellingsgevaar	2	
41	101048103023	Sticker-Gebruikstoestand	1	
42	104011100021	Sticker-Beknellingsgevaar	1	

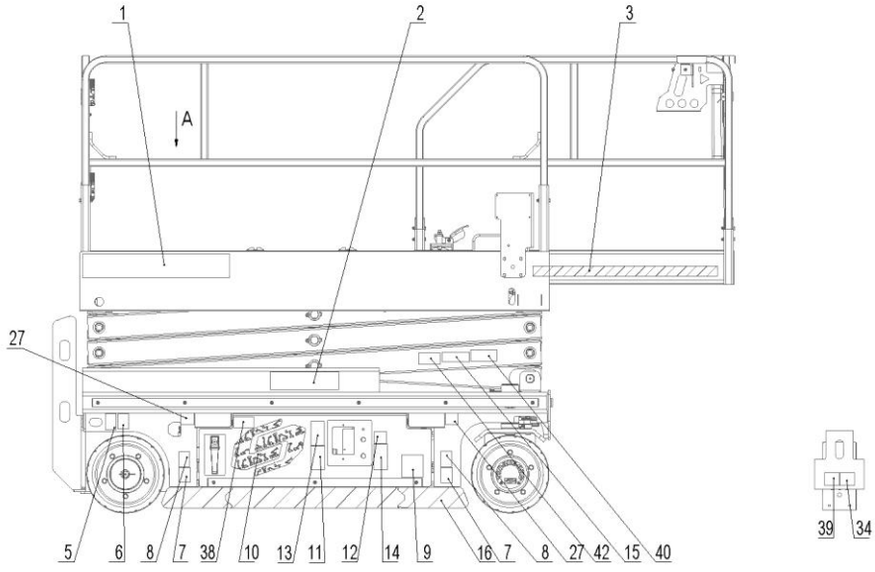
1
2
3
A
27
5
6
8
7
38
10
13
11
12
14
9
16
7
8
27
42
15
40
39
34

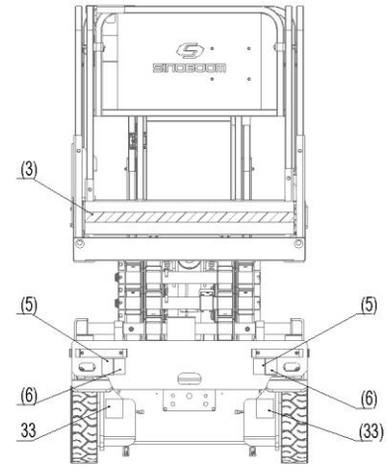
(3)
(5)
(5)
(6)
(6)
33
(33)

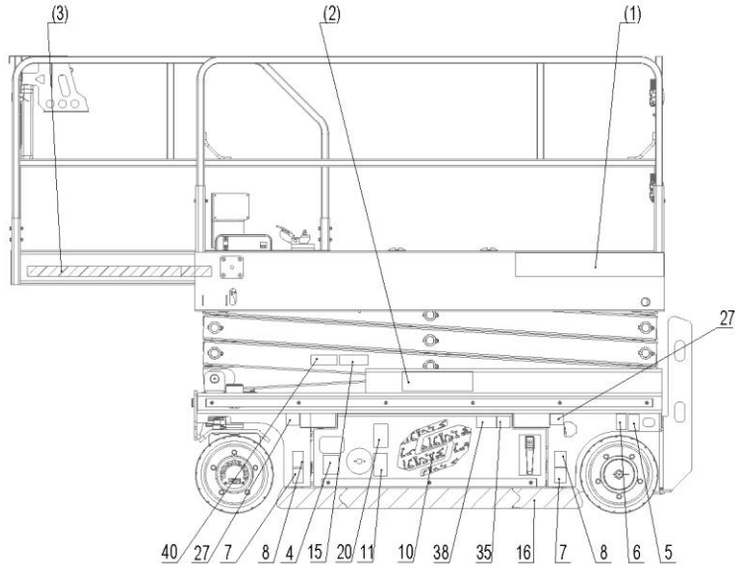
(3)
(2)
(1)
27
40
27
7
8
4
15
20
11
10
38
35
16
7
8
6
5

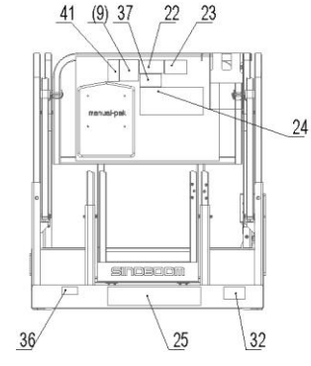
41
(9)
37
22
23
24
36
25
32

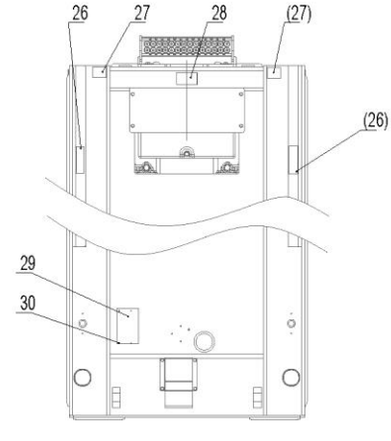
26
27
28
(27)
(26)
29
30

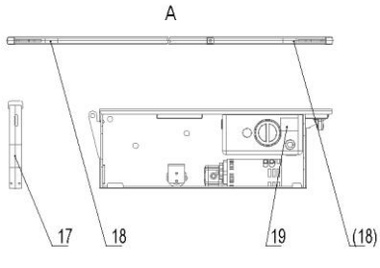
A
17
18
19
(18)

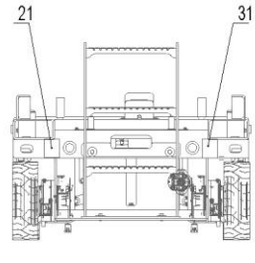
21
31

BIJLAGE 1: SYMBOLEN EN BESCHRIJVING

SYMBOOLENTABEL

Lees onderhoudshandleiding	Ankerpunt staat slechts 1 persoon toe om vast te maken	Deur van chassis sluiten	Hendel indrukken	Handmatige remloshendel herhaaldelijk induwen
Windsnelheid	Gevaren voor chemische brandwonden	Wiel vastzetten	Rem lossen	Wind
Geluidsniveau	Gevaren op brandwonden	Houd een veilige afstand van hoge temperaturen	Uittrekken-openen Indrukken-	Indrukken-openen Loslaten-sluiten
Peil hydraulische olie - laag	Peil hydraulische olie - hoog	Temperatuur	Banden vervangen door dezelfde specificaties	Alleen opgeleid onderhoudspersoneel heeft toegang tot het schot
Lees bedieningshandleiding	Voeg smeermiddel toe	Beknellingsgevaar - werkschoenen dragen	Gevaar van hete hogedrukvloeistoffen	Botsingsgevaar - rem niet lossen op helling
Gevaren voor elektrocutie op het platform	Gevaren voor elektrocutie op de grond en het platform	Veilige afstand tot elektriciteitsleidingen houden	Gevaren voor kantelen - Vermijd oneffen terrein	Gevaren voor kantelen - Vermijd oneffen terrein

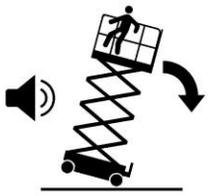 Gevaren voor kantelen - Gebruik de machine nooit bij harde rukwind.	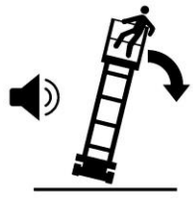 Kantelgevaar - Gebruik de machine nooit bij harde rukwinden	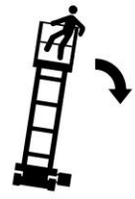 Kantelgevaar - laat de deur van het chassis nooit openstaan	Kantelgevaar - duw of trek nooit objecten buiten het platform	Kantelgevaar - hang nooit objecten aan het platform
Kantelgevaar - plaats nooit ladders en steigers op het platform	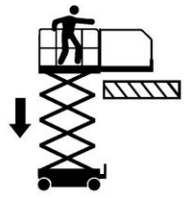 Botsingsgevaar - laat het uitgeschoven platform nooit zakken zonder te controleren op obstakels in de buurt	Botsingsgevaar - hef het platform nooit zonder te controleren op bovenhoofdse obstakels	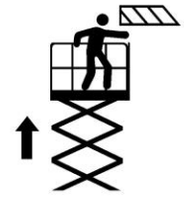 Beknellingsgevaar - houd uw handen uit de buurt van obstakels bij het heffen van het platform	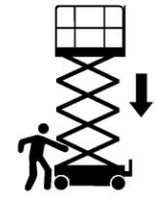 Beknellingsgevaar - houd uw handen uit de buurt van de schaararm bij het laten zakken van het platform
Valgevaar - klim nooit op de relingen van het platform	Valgevaar - klim nooit op de schaararm	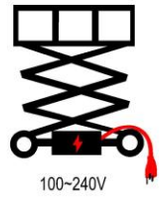 Accuoplaadstekker	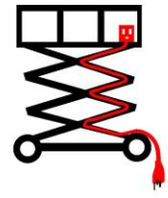 Platformstroomstekker	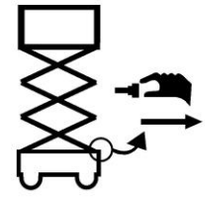 Positie nooddaalhendel
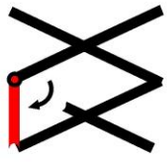 Open de veiligheidsarm	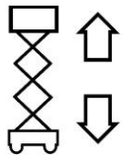 Het platform beweegt op en neer	Maximale hoogte van het platform	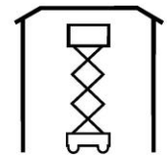 Gebruik binnen	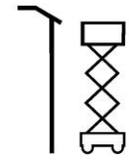 Gebruik buiten
De zijwaartse kracht	Gevaren voor elektrocutie	Beschermende kleding en bril dragen	Gevaar op accu-explosie	Niet roken
Niet roken	Alleen professioneel onderhoudspersoneel mag onderhoud uitvoeren	Hijspunt	Sjorpunten	Belasting van band tot grond

Vorkpositie vorkheftruck	Draagcapaciteit platform	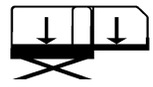 Draagvermogen van vast en uitgeschoven platform	Hydraulisch oliefilter	Claxon
Gereedschap of gewicht	Hoge snelheid	Lage snelheid		

Deze pagina is opzettelijk blanco gelaten

BIJLAGE 2: VOORBEREIDEN VAN HET WERKRAPPORT VOOR LEVERING

WERKDOSSIER OPSTELLEN VOOR OPLEVERING			
Model			
Serienummer			
Inspectiepunt	**JA/Machine is in goede staat**	**NEE/Machine heeft schade of storing**	**GEREPAREERD/Machine is gerepareerd**
Inspectie voor bediening			
Onderhoudsprocedure			
Functionele inspectie			
Koper/huurder van de machine			
Handtekening inspecteur			
Titel inspecteur			
Bedrijf inspecteur			

OPMERKING:

1. Bereid de machine voor op de levering, waaronder het uitvoeren van een inspectie voor levering, het volgen van de onderhoudsprocedures en het uitvoeren van functionele inspecties.

2. Gebruik de tabel om de resultaten te noteren. Kruis na het voltooien van elk onderdeel het juiste vakje aan.

3. Noteer de inspectieresultaten. Indien één van de inspectieresultaten "NEE" is, moet de machine worden stopgezet en opnieuw worden geïnspecteerd nadat de reparatie is voltooid, en moet dit worden aangegeven in het vakje "inspectie".

Deze pagina is opzettelijk blanco gelaten

BIJLAGE 3: REPARATIE- EN INSPECTIERAPPORT

REPARATIE- EN INSPECTIERAPPORT				
Model				
Serienummer				
Checklist A procedures				
Items	**JA/Machine is in goede staat**	**NEE/Machine heeft schade of storing**	**GEREPAREERD/Macine is gerepareerd**	**Probleemomschrijving**
A-1 Inspecteer alle handleidingen				
A-2 Inspecteer alle stickers				
A-3 Inspecteer beschadigde, losse of verloren onderdelen				
A-4 Inspecteer het hydraulische olieniveau				
A-5 Inspecteer de hydraulische olielekkage				
A-6 Functionele tests				
A-7 Inspecteer de nooddaalfunctie				
A-8 Test de remmen				
A-9 Volledige hef- en daalsnelheidstest				
A-10 Test de rijsnelheid (platform geheven)				
A-11 Test de rijnelheid (platform volledig ingeschoven)				
A-12 Inspecteer de kantelbeveiliging				
A-13 Inspecteer de kuilbeveiliging				
A-14 Inspecteer het weegsysteem (optioneel)				
A-15 Inspecteer de heflimietfunctie				
A-16 Inspecteer de daallimiet				
A-17 Inspecteer het accuniveau				

REPARATIE- EN INSPECTIERAPPORT

A-18 Voer onderhoud uit na 30 dagen				
Procedures checklist B				
Onderdelen	**JA/Machine is in goede staat**	**NEE/Machine heeft schade of storing**	**GEREPAREERD/Machine is gerepareerd**	**Probleembeschrijving**
B-1 Inspecteer de elektrische bedrading				
B-2 Inspecteer velgen, banden en bevestigingsmiddelen				
B-3 Inspecteer de accu				
B-4 Inspecteer de hydraulische olie				
B-5 Inspecteer het ventilatiesysteem van de hydraulische olietank				
B-6 Inspecteer de handmatige remontgrendelingsfunctie				
Procedures checklist C				
Onderdelen	**JA/Machine is in goede staat**	**NEE/Machine heeft schade of storing**	**GEREPAREERD/Machine is gerepareerd**	**Probleembeschrijving**
C-1 Inspecteer het luchtfilter van de hydraulische olietank				
Procedures checklist D				
Onderdelen	**JA/Machine is in goede staat**	**NEE/Machine heeft schade of storing**	**GEREPAREERD/Machine is gerepareerd**	**Probleembeschrijving**
D-1 Inspecteer de schaararmlagers				
D-2 Inspecteer de chassisschuif				
D-3 Vervang het oliefilter van de hydraulische olietank				
D-4 Inspecteer en vervang de hydraulische olie				
D-5 Inspecteer belangrijke constructiedelen				

Gebruiker	
Handtekening inspecteur	
Inspectiedatum	

REPARATIE- EN INSPECTIERAPPORT	
Titel inspecteur	
Bedrijf inspecteur	

OPMERKINGEN:

1. Het reparatie- en inspectierapport bevat de inspectietabel voor elke reguliere inspectie.

2. Kopieer het reparatie- en inspectierapport voor elke inspectie. Bewaar de ingevulde tabellen minimaal 10 jaar of totdat de machine niet meer in gebruik is of zoals vereist door de eigenaar/bedrijf/beheerder van de machine.

3. Gebruik de tabel om de resultaten te noteren. Kruis na het voltooien van elk onderdeel het juiste vakje aan.

4. Noteer de inspectieresultaten. Indien één van de inspectieresultaten "NEE" is, moet de machine worden stopgezet en opnieuw worden geïnspecteerd nadat de reparatie is voltooid, en moet dit worden aangegeven in het vakje "inspectie".

Selecteer de juiste inspectieprocedure op basis van het inspectietype.

Altijd voor betere toegangsoplossingen

Hunan Sinoboom Intelligent Equipment Co., Ltd.

Nr.128, East Jinzhou Avenue, Ningxiang High-tech Industrial Park, Changsha, Hunan, China

0086-400-601-5828 (Verkoop) / 0086-400-608-1289 (Service)
info@sinoboom.com
www.sinoboom.com

Noord-Amerikaanse dochteronderneming
Sinoboom North American LLC
310 Mason Creek Drive
unit #100
Katy, TX 77450, Verenigde Staten
Tel: (281) 729-5425
E-mail: info@sinoboom.us

Australische dochteronderneming
Sinoboom Intelligent Equipment Pty Ltd.
50/358 Clarendon St, South Melbourne
VIC 3205, Australië
E-mail: au@sinoboom.com

Europese dochteronderneming
Sinoboom B.V.
Nikkelstraat 26, NL-2984 AM Ridderkerk, Nederland
Tel: +31 180 225 666
E-mail: info@sinoboom.eu

Singaporese dochteronderneming
Star Access Solutions Pte. Ltd.
112 Robinson Road #03-01 Robinson 112
Singapore 068902

Koreaanse dochteronderneming
Sinoboom Korea Co., Ltd.
95, Docheong-ro, Yeongtong-gu, Suwon-si, Gyeonggi-do, Republiek Korea
Tel: 010-8310-8026
E-mail: ka1@sinoboom.com